PROFESSIONAL LOUDSPEAKERS

18XL1500

18" - 1500 W - 98 dB - 8 Ohm

SPECIFICHE NOMINALI

Diametro Nominale	460 mm (18 in)
Diametro Esterno Massimo	460 mm (18.11 in)
Interasse Fori di Fissaggio	440 mm (17.32 in)
Diametro Foro di Incasso	422 mm (16.61 in)
Profondità	231 mm (9.09 in)
Spessore Flangia e Guarnizione	14 mm (0.55 in)
Peso Netto	**10.5 kg (23.1 lb)**
Dimensioni Imballo (Scatola di cartone singola)	536 x 536 x 310 mm (21.1 x 21.1 x 12.2 in)
Peso Lordo	12 kg (26.4 lb)

PARAMETRI TECNICI

Impedenza Nominale	8 Ohm
Impedenza Minima	7.4 Ohm
Potenza Nominale (AES) **(1)**	1500 W
Potenza Massima (2)	**3000 W**
Efficienza (1W/1m)	**98 dB**
Gamma di Frequenza	30÷1500 Hz
Diametro Bobina	**100 mm (4 in)**
Materiale Avvolgimento	Cu
Materiale Supporto	Fibra di vetro
Altezza Avvolgimento	31 mm (1.22 in)
Altezza Traferro	**15.5 mm (0.61 in)**
Densità di Flusso	1.1 T

PARAMETRI THIELE & SMALL

Fs	31 Hz
Re	5.4 Ohm
Qes	0.33
Qms	7.40
Qts	0.31
Vas	205 dm^3 (7.24 ft^3)
Sd	1174 cm^2 (182 in^2)
Xmax **(3)**	12.90 mm
Xdamage **(4)**	28 mm
Mms	236 g
Bl	28.1 N/A
Le	1.45 mH
Mmd	213 g
Cms	0.1 mm/N
Rms	6.5 kg/s
Eta Zero	2 %

NOTE:

IN ATTESA DI BREVETTO

Anello di demodulazione in alluminio per ridurre la distorsione armonica totale

(1) Test eseguito per 2 ore in accordo alla normativa AES 2-1984 Rev. 2003

(2) La potenza massima è intesa 3dB maggiore rispetto alla potenza nominale

(3) Xmax= [(Altezza avvolgimento - Altezza traferro)/2] + (Altezza traferro/3)

(4) Massima escursione prima di causare danni permanenti

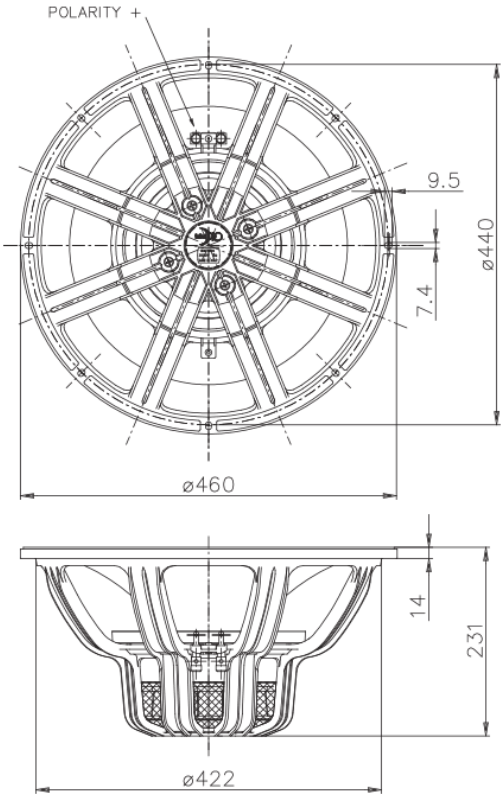

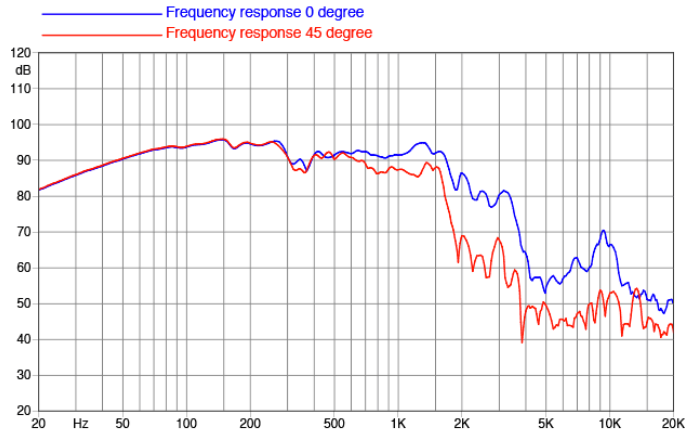

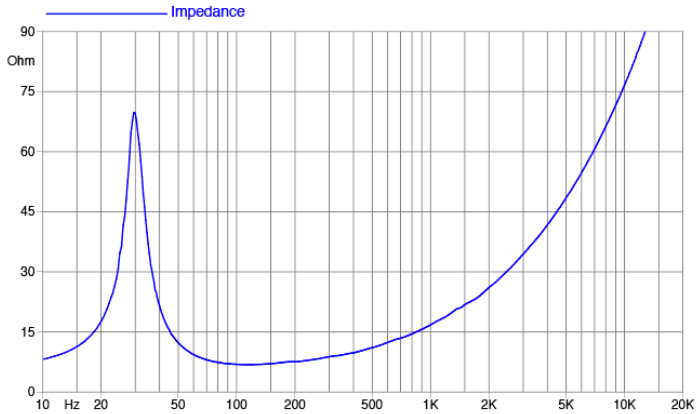

©Copyright 2025 **Faital S.p.A.** • Tutti i diritti riservati.