PROFESSIONAL LOUDSPEAKERS

18HP1040

18" - 1000 W - 99 dB - 8 Ohm

SPECIFICHE NOMINALI

Diametro Nominale	460 mm (18 in)
Diametro Esterno Massimo	460 mm (18.11 in)
Interasse Fori di Fissaggio	440 mm (17.32 in)
Diametro Foro di Incasso	424 mm (16.69 in)
Profondità	202 mm (7.95 in)
Spessore Flangia e Guarnizione	13.9 mm (0.55 in)
Peso Netto	**6.5 kg (14.2 lb)**
Dimensioni Imballo (Scatola di cartone singola)	503 x 500 x 258 mm (19.8 x 19.7 x 10.2 in)
Peso Lordo	7.8 kg (17.2 lb)

NOTE:

BREVETTO IT 2006/000327

(1) Test eseguito per 2 ore in accordo alla normativa AES 2-1984 Rev. 2003

(2) La potenza massima è intesa 3dB maggiore rispetto alla potenza nominale

(3) Cotone Trattato

(4) Xmax= [(Altezza avvolgimento - Altezza traferro)/2] + (Altezza traferro/3)

(5) Massima escursione prima di causare danni permanenti

PARAMETRI TECNICI

Impedenza Nominale	8 Ohm
Impedenza Minima	6.6 Ohm
Potenza Nominale (AES) **(1)**	1000 W
Potenza Massima (2)	**2000 W**
Efficienza (1W/1m)	**99 dB**
Gamma di Frequenza	38÷2500 Hz
Diametro Bobina	**100 mm (4 in)**
Materiale Avvolgimento	Al
Materiale Supporto	Fibra di vetro
Altezza Avvolgimento	22 mm (0.87 in)
Altezza Traferro	**12 mm (0.47 in)**
Densità di Flusso	1.3 T
Tiplogia Magnete	Pastiglia in Neodimio
Materiale Cestello	Alluminio
Demodulazione	No
Profilo Bordo Membrana **(3)**	Onda tripla
Volume Occupato dall'Altoparlante	6.2 dm^3 (0.219 ft^3)
Profilo Centratore	2x onde simmetriche non adiacenti ad altezza costante

PARAMETRI THIELE & SMALL

Fs	38 Hz
Re	5.5 Ohm
Qes	0.35
Qms	8.75
Qts	0.34
Vas	196.3 dm^3 (6.93 ft^3)
Sd	1134 cm^2 (175.77 in^2)
Xmax **(4)**	9.00 mm
Xdamage **(5)**	17.5 mm
Mms	163.0 g
Bl	24.5 N/A
Le	1.36 mH
Mmd	141.0 g
Cms	0.11 mm/N
Rms	4.44 kg/s
Eta Zero	2.94 %
EBP	109 Hz

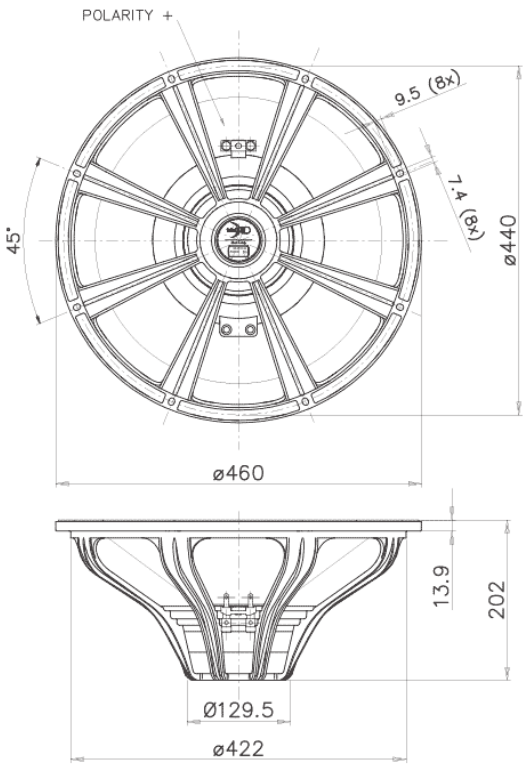

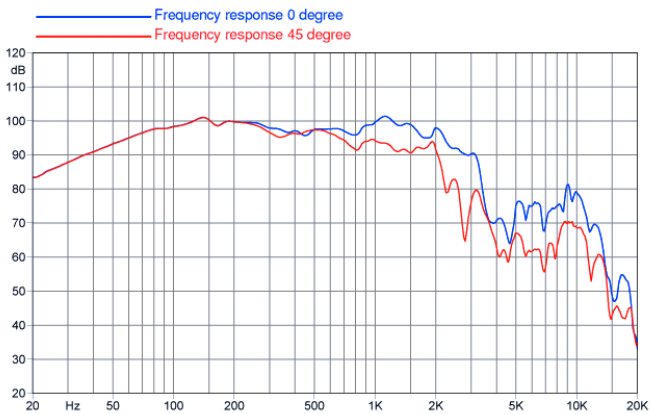

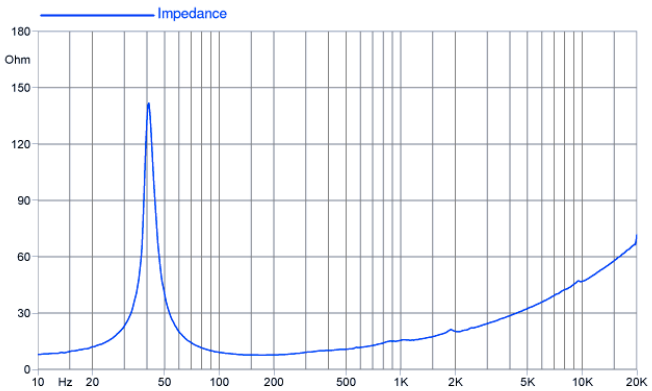

©Copyright 2025 **Faital S.p.A.** • Tutti i diritti riservati.