PROFESSIONAL LOUDSPEAKERS

W12N8-200

12" - 200 W - 99 dB - 8 Ohm

SPECIFICHE NOMINALI

Diametro Nominale	300 mm (12 in)
Diametro Esterno Massimo	315.2 mm (12.4 in)
Interasse Fori di Fissaggio	298.5 mm (11.75 in)
Diametro Foro di Incasso	283.5 mm (11.16 in)
Profondità	140.6 mm (5.54 in)
Spessore Flangia e Guarnizione	12.1 mm (0.48 in)
Peso Netto	**2.4 kg (5.3 lb)**
Dimensioni Imballo (Scatola di cartone singola)	350 x 350 x 200 mm (13.8 x 13.8 x 7.9 in)
Peso Lordo	3 kg (6.6 lb)

NOTE:

(1) Test eseguito per 2 ore in accordo alla normativa AES 2-1984 Rev. 2003
(2) La potenza massima è intesa 3dB maggiore rispetto alla potenza nominale
(3) Xmax= [(Altezza avvolgimento - Altezza traferro)/2] + (Altezza traferro/3)
(4) Massima escursione prima di causare danni permanenti

PARAMETRI TECNICI

Impedenza Nominale	8 Ohm
Impedenza Minima	6.1 Ohm
Potenza Nominale (AES) **(1)**	200 W
Potenza Massima (2)	**400 W**
Efficienza (1W/1m)	**99 dB**
Gamma di Frequenza	50÷5000 Hz
Diametro Bobina	**65 mm (2.5 in)**
Materiale Avvolgimento	Al
Materiale Supporto	Fibra di vetro
Altezza Avvolgimento	12.5 mm (0.49 in)
Altezza Traferro	**8 mm (0.31 in)**
Densità di Flusso	1.2 T

PARAMETRI THIELE & SMALL

Fs	50 Hz
Re	5.4 Ohm
Qes	0.40
Qms	7.2
Qts	0.38
Vas	77.3 dm^3 (2.73 ft^3)
Sd	490.4 cm^2 (76 in^2)
Xmax **(3)**	4.92 mm
Xdamage **(4)**	14 mm
Mms	44.7 g
Bl	13.7 N/A
Le	0.56 mH
Mmd	39.2 g
Cms	0.22 mm/N
Rms	2.02 kg/s
Eta Zero	2.32 %

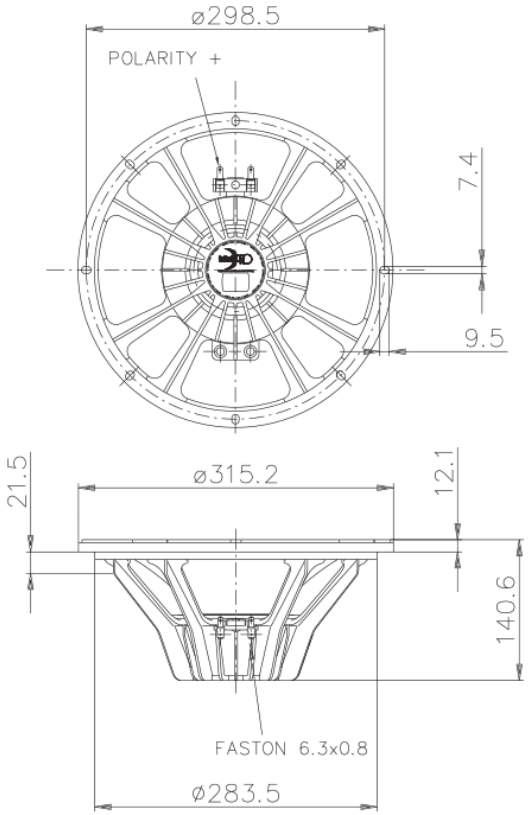

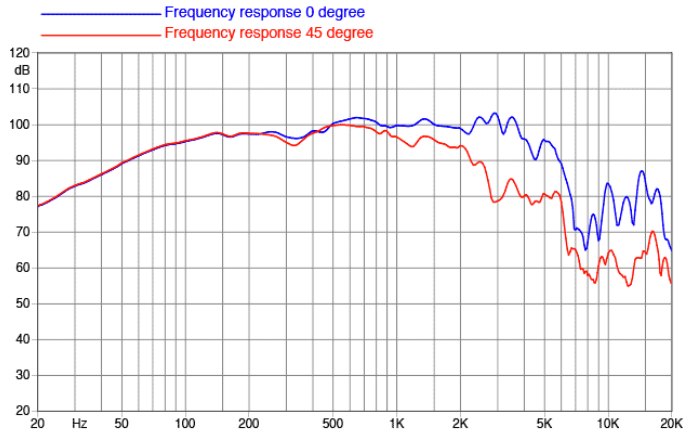

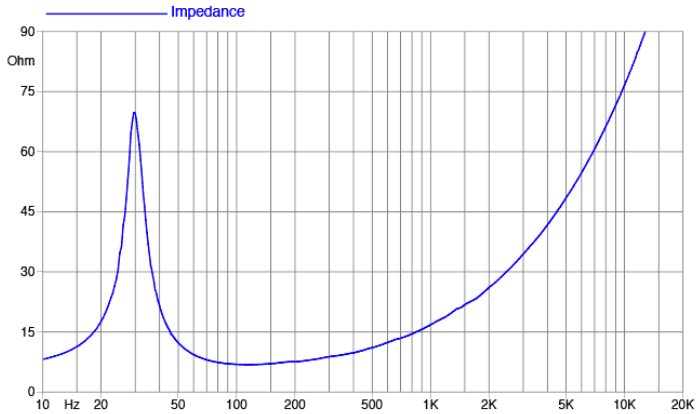

©Copyright 2025 **Faital S.p.A.** • Tutti i diritti riservati.