PROFESSIONAL LOUDSPEAKERS

W6N8-120

6" - 120 W - 94 dB - 16 Ohm

SPECIFICHE NOMINALI

Diametro Nominale	160 mm (6 in)
Diametro Esterno Massimo	186.5/162 mm (7.34/6.37 in)
Interasse Fori di Fissaggio	172 mm (6.77 in)
Diametro Foro di Incasso	147 mm (5.79 in)
Profondità	88.5 mm (3.48 in)
Spessore Flangia e Guarnizione	8.8 mm (0.35 in)
Peso Netto	**1.3 kg (2.9 lb)**
Dimensioni Imballo (Scatola di cartone singola)	195 x 195 x 141 mm (7.7 x 7.7 x 5.5 in)
Peso Lordo	1.5 kg (3.3 lb)

NOTE:

(1) Test eseguito per 2 ore in accordo alla normativa AES 2-1984 Rev. 2003
(2) La potenza massima è intesa 3dB maggiore rispetto alla potenza nominale
(3) Cotone Trattato
(4) Xmax= [(Altezza avvolgimento - Altezza traferro)/2] + (Altezza traferro/3)
(5) Massima escursione prima di causare danni permanenti

PARAMETRI TECNICI

Impedenza Nominale	16 Ohm
Impedenza Minima	13.4 Ohm
Potenza Nominale (AES) **(1)**	120 W
Potenza Massima (2)	**240 W**
Efficienza (1W/1m)	**94 dB**
Gamma di Frequenza	100÷10000 Hz
Diametro Bobina	**37 mm (1.46 in)**
Materiale Avvolgimento	Al
Materiale Supporto	Kapton
Altezza Avvolgimento	11 mm (0.43 in)
Altezza Traferro	**6 mm (0.24 in)**
Densità di Flusso	1.4 T
Tipologia Magnete	Anello in Neodimio
Materiale Cestello	Alluminio
Demodulazione	No
Profilo Bordo Membrana **(3)**	Onda tripla
Volume Occupato dall'Altoparlante	0.6 dm^3 (0.021 ft^3)
Profilo Centratore	1x onda ad altezza costante

PARAMETRI THIELE & SMALL

Fs	105 Hz
Re	12 Ohm
Qes	0.54
Qms	9.1
Qts	0.51
Vas	3.56 dm^3 (0.13 ft^3)
Sd	113 cm^2 (17.52 in^2)
Xmax **(4)**	4.50 mm
Xdamage **(5)**	11.6 mm
Mms	11.7 g
Bl	13 N/A
Le	0.55 mH
Mmd	10.1 g
Cms	0.2 mm/N
Rms	0.84 kg/s
Eta Zero	0.73 %
EBP	194 Hz

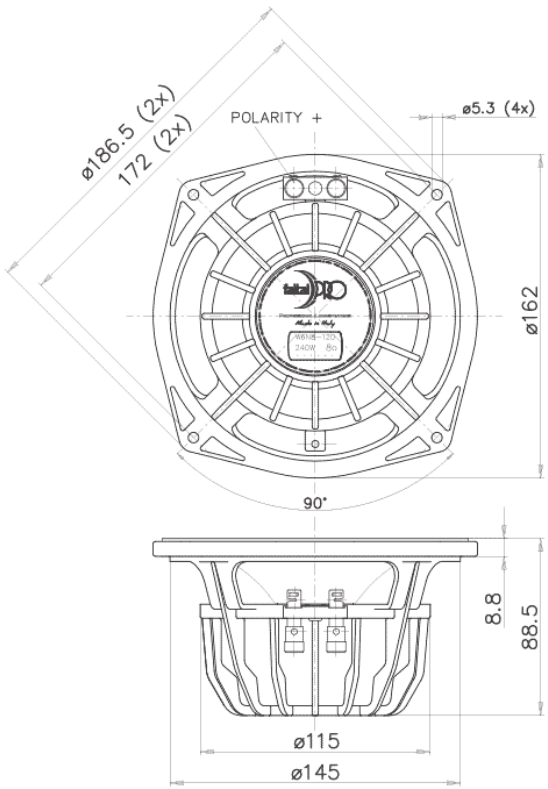

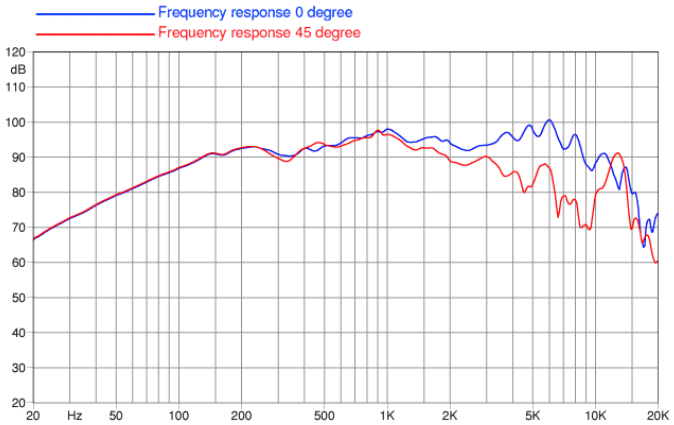

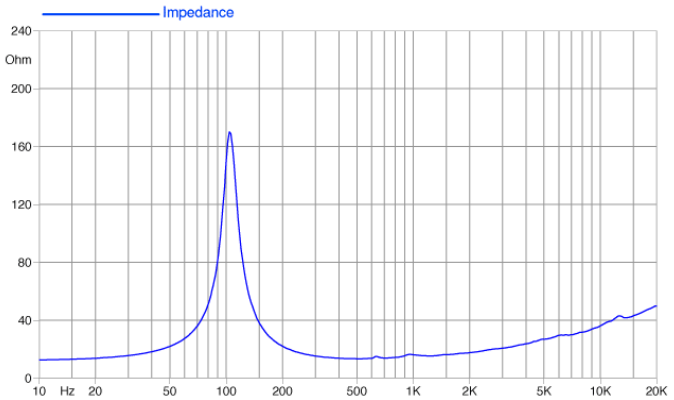

©Copyright 2025 **Faital S.p.A.** • Tutti i diritti riservati.