PROFESSIONAL LOUDSPEAKERS

HF10TX

1" - 60 W - 109 dB - 8 Ohm

SPECIFICHE NOMINALI

Diametro Gola	25.4 mm (1 in)
Diametro Esterno Massimo	87 mm (3.4 in)
180° Diametro Fori di Fissaggio (2xM6)	76 mm (2.99 in)
Profondità	56 mm (2.20 in)
Peso Netto	**1.1 kg (2.43 lb)**
Dimensioni Imballo (Scatola di cartone singola)	147 x 130 x 82 mm (5.8 x 5.1 x 3.2 in)
Peso Lordo	1.18 kg (2.60 lb)

PARAMETRI TECNICI

Impedenza Nominale	8 Ohm
Impedenza Minima	7 Ohm
Potenza Nominale (AES) **(1)**	60 W
Potenza Massima (2)	**120 W**
Frequenza di Taglio Minima **(3)**	1.5 kHz
Efficienza (1W/1m) (4)	**109 dB**
Banda di Frequenze	0.8÷20 kHz
Diametro Bobina	**44 mm (1.73 in)**
Materiale Avvolgimento	**Al**
Materiale Supporto	Kapton
Materiale Diaframma	**Ketone Polymer**
Forma Diaframma	Cupola
Altezza Avvolgimento	2.30 mm (0.09 in)
Altezza Traferro	3 mm (0.12 in)
Densità di Flusso	1.9 T
Re	5.5 Ohm
Tipolgia Rifasatore	Radiale

NOTE:

Driver montato su una Tromba da **1" 50° x 40°**

IN ATTESA DI BREVETTO

(1) Test eseguito per 2 ore in accordo alla normativa AES 2-1984 Rev. 2003

(2) La potenza massima è intesa 3dB maggiore rispetto alla potenza nominale

(3) Filtro passa-alto con pendenza minima di 12 dB/ottava

(4) Media calcolata all'interno della banda di frequenze specificata

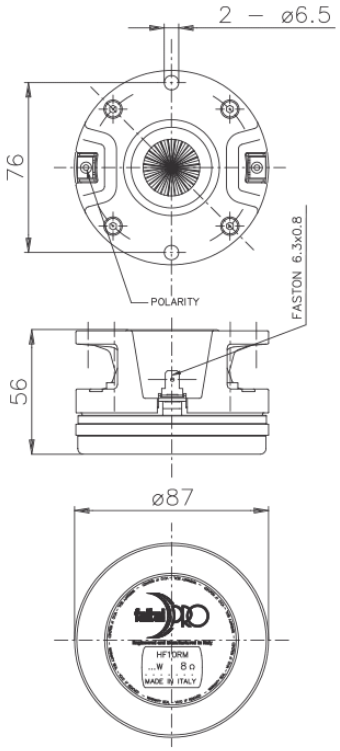

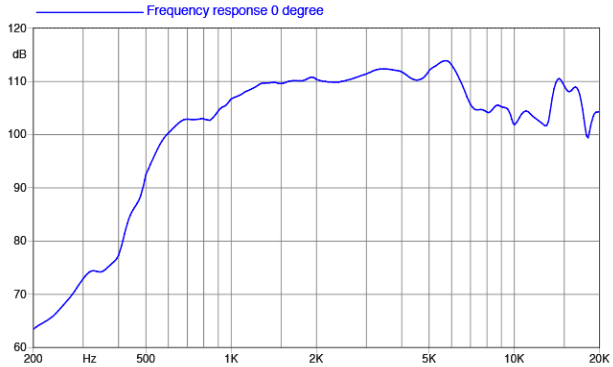

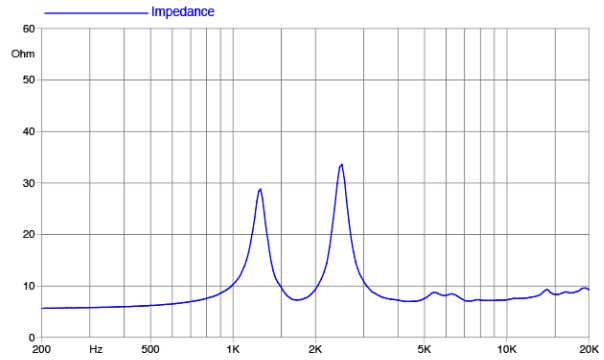

©Copyright 2025 **Faital S.p.A.** • Tutti i diritti riservati.