PROFESSIONAL LOUDSPEAKERS

HF10RT

1" - 60 W - 108 dB - 8 Ohm

SPECIFICHE NOMINALI

Diametro Gola	25.4 mm (1 in)
Diametro Esterno Massimo	102 mm (4.02 in)
180° Diametro Fori di Fissaggio (2xM6)	76 mm (2.99 in)
120° Diametro Fori di Fissaggio (3xM6)	57 mm (2.24 in)
Profondità	54 mm (2.13 in)
Peso Netto	**1.4 kg (3.1 lb)**
Dimensioni Imballo (Scatola di cartone singola)	147 x 130 x 82 mm (5.8 x 5.1 x 3.2 in)
Peso Lordo	1.5 kg (3.3 lb)

PARAMETRI TECNICI

Impedenza Nominale	8 Ohm
Impedenza Minima	6.9 Ohm
Potenza Nominale (AES) **(1)**	60 W
Potenza Massima (2)	**120 W**
Frequenza di Taglio Minima **(3)**	1.3 kHz
Efficienza (1W/1m) (4)	**108 dB**
Banda di Frequenze	1÷20 kHz
Diametro Bobina	**44 mm (1.73 in)**
Materiale Avvolgimento	**Al**
Materiale Supporto	Kapton
Materiale Diaframma	**Titanio**
Forma Diaframma	Cupola
Altezza Avvolgimento	1.9 mm (0.07 in)
Altezza Traferro	2.65 mm (0.10 in)
Densità di Flusso	1.9 T
Tiplogia Magnete	Anello in Neodimio
Re	5.8 Ohm
Tipolgia Rifasatore	Radiale
Angolo della Gola **(5)**	21° Conico
Volume Occupato dal Driver	0.35 dm^3 (0.012 ft^3)

NOTE:

Driver montato su una Tromba da **1" 50° x 40°**

(1) Test eseguito per 2 ore in accordo alla normativa AES 2-1984 Rev. 2003

(2) La potenza massima è intesa 3dB maggiore rispetto alla potenza nominale

(3) Filtro passa-alto con pendenza minima di 12 dB/ottava

(4) Media calcolata all'interno della banda di frequenze specificata

(5) Il rifasatore è arretrato dall'uscita del driver che si trova alla fine di una gola di adattamento con profilo conico.

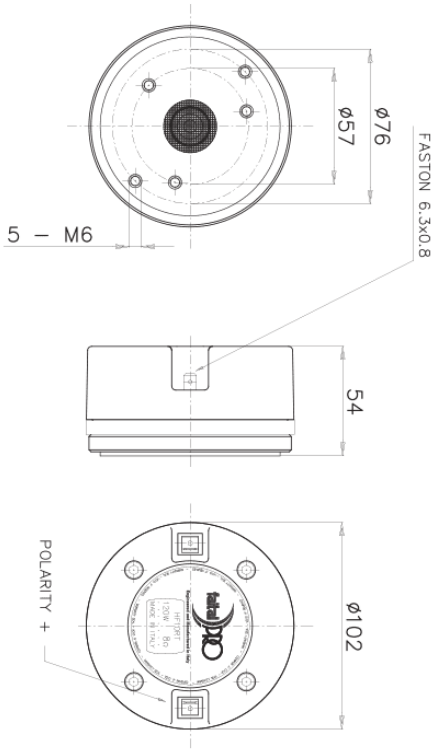

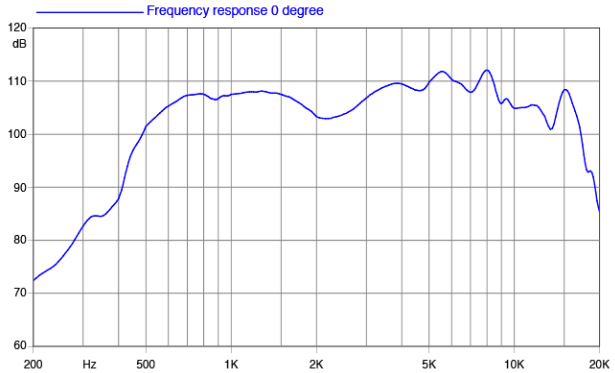

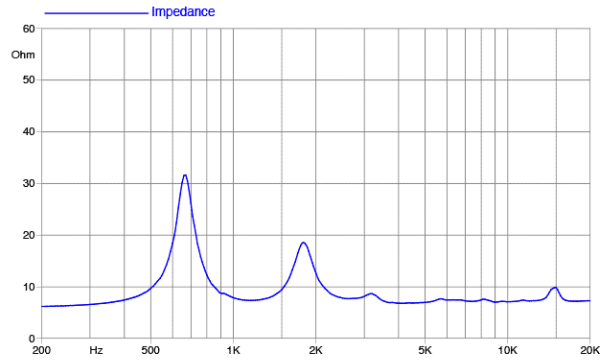

©Copyright 2025 **Faital S.p.A.** • Tutti i diritti riservati.