PROFESSIONAL LOUDSPEAKERS

# HF10AT

1" - 60 W - 109 dB - 16 Ohm

## SPECIFICHE NOMINALI

| | |
|---|---|
| Diametro Gola | 25.4 mm (1 in) |
| Diametro Esterno Massimo | 102 mm (4.02 in) |
| 180° Diametro Fori di Fissaggio (2xM6) | 76 mm (2.99 in) |
| 120° Diametro Fori di Fissaggio (3xM6) | 57 mm (2.24 in) |
| Profondità | 54 mm (2.13 in) |
| **Peso Netto** | **1.4 kg (3.1 lb)** |
| Dimensioni Imballo (Scatola di cartone singola) | 147 x 130 x 82 mm (5.8 x 5.1 x 3.2 in) |
| Peso Lordo | 1.5 kg (3.3 lb) |

## PARAMETRI TECNICI

| | |
|---|---|
| Impedenza Nominale | 16 Ohm |
| Impedenza Minima | 9.8 Ohm |
| Potenza Nominale (AES) **(1)** | 60 W |
| **Potenza Massima (2)** | **120 W** |
| Frequenza di Taglio Minima **(3)** | 1.3 kHz |
| **Efficienza (1W/1m) (4)** | **109 dB** |
| Banda di Frequenze | 1÷20 kHz |
| **Diametro Bobina** | **44 mm (1.73 in)** |
| **Materiale Avvolgimento** | **Al** |
| Materiale Supporto | Kapton |
| **Materiale Diaframma** | **Titanio** |
| Forma Diaframma | Cupola |
| Altezza Avvolgimento | 2.1 mm (0.08 in) |
| Altezza Traferro | 2.65 mm (0.10 in) |
| Densità di Flusso | 1.9 T |
| Tiplogia Magnete | Anello in Neodimio |
| Re | 8.2 Ohm |
| Tipolgia Rifasatore | Anulare |
| Angolo della Gola **(5)** | 21° Conico |
| Volume Occupato dal Driver | 0.35 dm^3 (0.012 ft^3) |

**NOTE:**

**(1)** Test eseguito per 2 ore in accordo alla normativa AES 2-1984 Rev. 2003
**(2)** La potenza massima è intesa 3dB maggiore rispetto alla potenza nominale
**(3)** Filtro passa-alto con pendenza minima di 12 dB/ottava
**(4)** Media calcolata all'interno della banda di frequenze specificata
**(5)** Il rifasatore è arretrato dall'uscita del driver che si trova alla fine di una gola di adattamento con profilo conico.

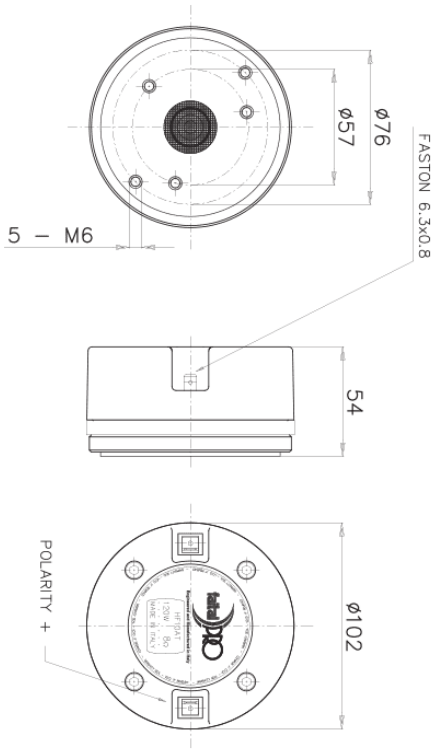


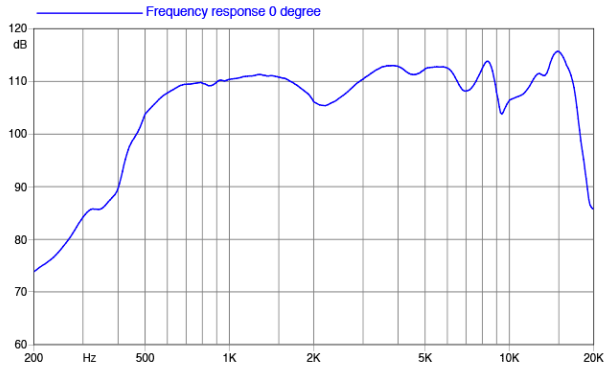


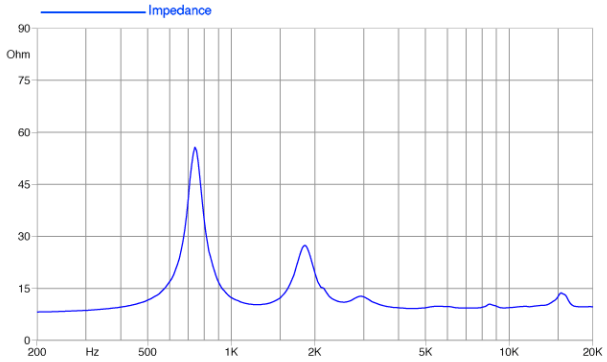



©Copyright 2025 **Faital S.p.A.** • Tutti i diritti riservati.