PROFESSIONAL LOUDSPEAKERS

10FE330

10" - 250 W - 92 dB - 8 Ohm



SPECIFICHE NOMINALI

Diametro Nominale	250 mm (10 in)
Diametro Esterno Massimo	260 mm (10.24 in)
Interasse Fori di Fissaggio	246 mm (9.69 in)
Diametro Foro di Incasso	233 mm (9.17 in)
Profondità	110 mm (4.33 in)
Spessore Flangia e Guarnizione	7 mm (0.28 in)
Peso Netto	**3.47 kg (7.7 lb)**
Dimensioni Imballo (Scatola di cartone singola)	282 x 280 x 155 mm (11.1 x 11.0 x 6.10 in)
Peso Lordo	4.0 kg (8.8 lb)

CODICE PRODOTTO (PART NUMBER)

Terminali Faston - Versione a 8 Ohm	02504373

NOTE:

(1) Test eseguito per 2 ore in accordo alla normativa AES 2-1984 Rev. 2003

(2) La potenza massima è intesa 3dB maggiore rispetto alla potenza nominale

(3) NBR (Gomma)

(4) Xmax= [(Altezza avvolgimento - Altezza traferro)/2] + (Altezza traferro/3)

(5) Massima escursione prima di causare danni permanenti

PARAMETRI TECNICI

Impedenza Nominale	8 Ohm
Impedenza Minima	6.1 Ohm
Potenza Nominale (AES) **(1)**	250 W
Potenza Massima (2)	**500 W**
Efficienza (1W/1m)	**92 dB**
Gamma di Frequenza	35÷4000 Hz
Diametro Bobina	**52 mm (2.05 in)**
Materiale Avvolgimento	Al
Materiale Supporto	Fibra di vetro
Altezza Avvolgimento	19.3 mm (0.76 in)
Altezza Traferro	**8 mm (0.31 in)**
Densità di Flusso	1.1 T
Tiplogia Magnete	Anello in Ferrite
Materiale Cestello	Acciaio
Demodulazione	No
Profilo Bordo Membrana **(3)**	Mezza onda
Volume Occupato dall'Altoparlante	1.4 dm^3 (0.049 ft^3)
Profilo Centratore	1x onda ad altezza variabile

PARAMETRI THIELE AND SMALL

Fs	35 Hz
Re	5.3 Ohm
Qes	0.43
Qms	6.7
Qts	0.40
Vas	72.4 dm^3 (2.56 ft^3)
Sd	382 cm^2 (59.21 in^2)
Xmax **(4)**	8.32 mm
Xdamage **(5)**	13.6 mm
Mms	58.2 g
Bl	12.6 N/A
Le	1.1 mH
Mmd	49.8 g
Cms	0.36 mm/N
Rms	1.9 kg/s
Eta Zero	0.70 %
EBP	82 Hz

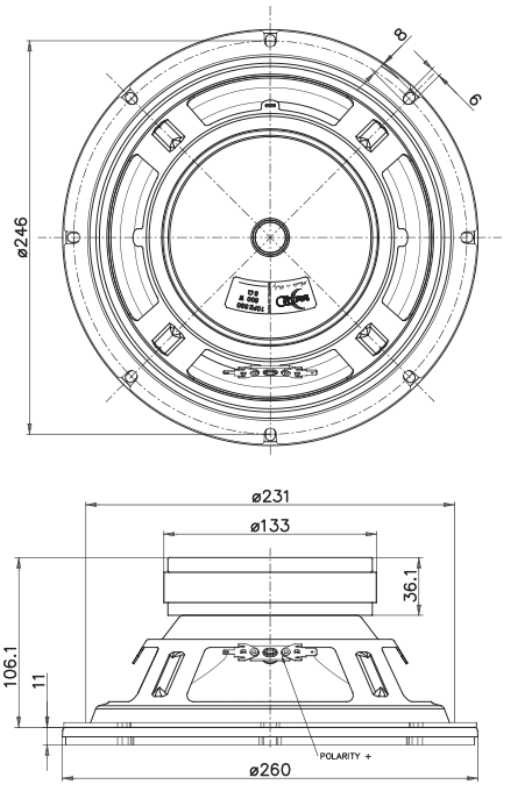

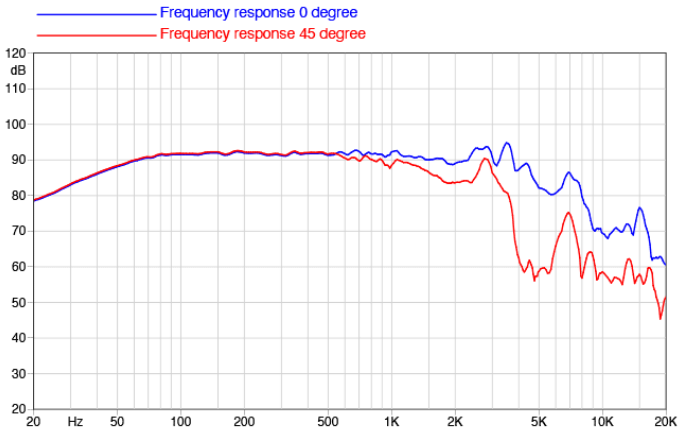

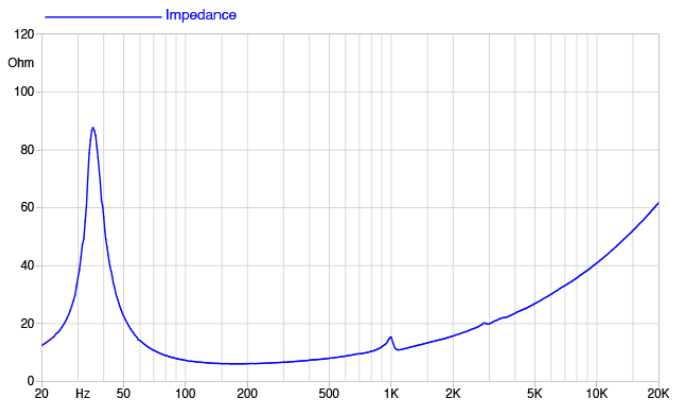

©Copyright 2026 **Faital S.p.A.** • Tutti i diritti riservati.