PROFESSIONAL LOUDSPEAKERS

8FE200

8" - 130 W - 95 dB - 8 Ohm



SPECIFICHE NOMINALI

Diametro Nominale	200 mm (8 in)
Diametro Esterno Massimo	209.2 mm (8.24 in)
Interasse Fori di Fissaggio	196.9 mm (7.75 in)
Diametro Foro di Incasso	178 mm (7.01 in)
Profondità	89 mm (3.50 in)
Spessore Flangia e Guarnizione	8 mm (0.31 in)
Peso Netto	**2.2 kg (4.7 lb)**
Dimensioni Imballo (Scatola di cartone singola)	227 x 224 x 113 mm (8.9 x 8.8 x 4.4 in)
Peso Lordo	3 kg (6.6 lb)

CODICE PRODOTTO (PART NUMBER)

Terminali Faston - Versione a 8 Ohm	02004018

NOTE:

(1) Test eseguito per 2 ore in accordo alla normativa AES 2-1984 Rev. 2003

(2) La potenza massima è intesa 3dB maggiore rispetto alla potenza nominale

(3) Cotone Trattato

(4) Xmax= [(Altezza avvolgimento - Altezza traferro)/2] + (Altezza traferro/3)

(5) Massima escursione prima di causare danni permanenti

PARAMETRI TECNICI

Impedenza Nominale	8 Ohm
Impedenza Minima	6.8 Ohm
Potenza Nominale (AES) **(1)**	130 W
Potenza Massima (2)	**260 W**
Efficienza (1W/1m)	**95 dB**
Gamma di Frequenza	60÷5000 Hz
Diametro Bobina	**37 mm (1.46 in)**
Materiale Avvolgimento	Al
Materiale Supporto	Kapton
Altezza Avvolgimento	12 mm (0.47 in)
Altezza Traferro	**8 mm (0.31 in)**
Densità di Flusso	1 T
Tiplogia Magnete	Anello in Ferrite
Materiale Cestello	Acciaio
Demodulazione	No
Profilo Bordo Membrana **(3)**	Onda tripla
Volume Occupato dall'Altoparlante	0.6 dm^3 (0.021 ft^3)
Profilo Centratore	1x onda ad altezza costante

PARAMETRI THIELE AND SMALL

Fs	80 Hz
Re	5.9 Ohm
Qes	0.66
Qms	13.0
Qts	0.63
Vas	16.1 dm^3 (0.57 ft^3)
Sd	209 cm^2 (32.44 in^2)
Xmax **(4)**	4.67 mm
Xdamage **(5)**	10.4 mm
Mms	15.0 g
Bl	8.2 N/A
Le	0.44 mH
Mmd	11.6 g
Cms	0.26 mm/N
Rms	0.6 kg/s
Eta Zero	1.21 %
EBP	121 Hz

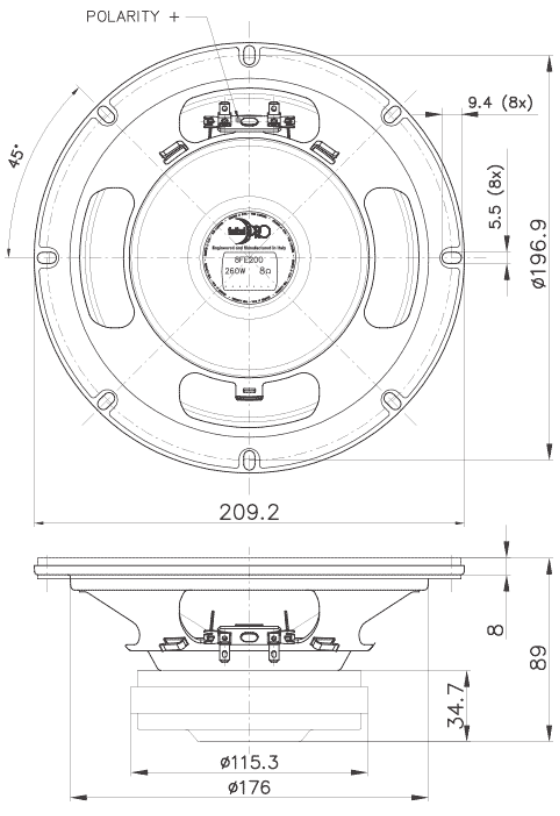

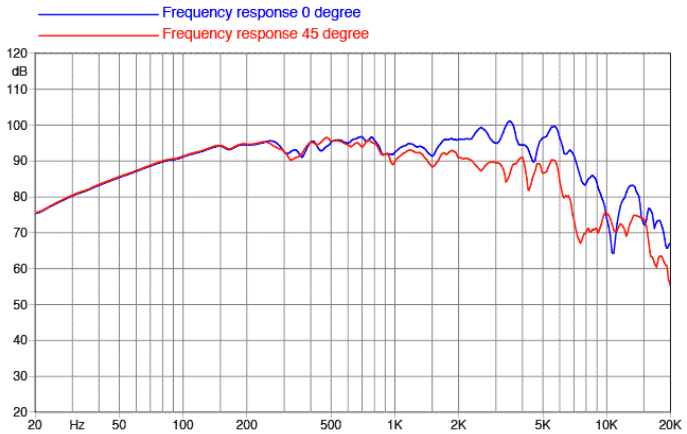

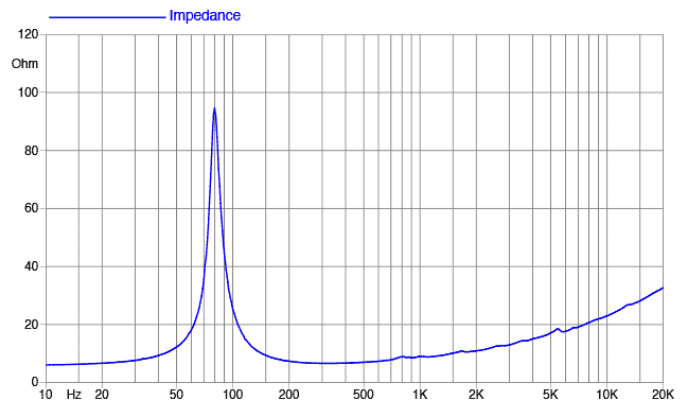

©Copyright 2026 **Faital S.p.A.** • Tutti i diritti riservati.