faital PRO PROFESSIONAL LOUDSPEAKERS

6FE400

6" - 200 W - 94 dB - 16 Ohm



SPECIFICHE NOMINALI

Diametro Nominale	160 mm (6 in)
Diametro Esterno Massimo	166.5 mm (6.56 in)
Interasse Fori di Fissaggio	155 mm (6.10 in)
Diametro Foro di Incasso	146 mm (5.75 in)
Profondità	84 mm (3.31 in)
Spessore Flangia e Guarnizione	7 mm (0.28 in)
Peso Netto	**2.7 kg (6.0 lb)**
Dimensioni Imballo (Scatola di cartone singola)	190 x 185 x 103 mm (7.48 x 7.28 x 4.05 in)
Peso Lordo	2.9 kg (6.4 lb)

CODICE PRODOTTO (PART NUMBER)

Terminali Faston - Versione a 16 Ohm	01604419

NOTE:

(1) Test eseguito per 2 ore in accordo alla normativa AES 2-1984 Rev. 2003
(2) La potenza massima è intesa 3dB maggiore rispetto alla potenza nominale
(3) Cotone Trattato
(4) Xmax= [(Altezza avvolgimento - Altezza traferro)/2] + (Altezza traferro/3)
(5) Massima escursione prima di causare danni permanenti

PARAMETRI TECNICI

Impedenza Nominale	16 Ohm
Impedenza Minima	13.8 Ohm
Potenza Nominale (AES) **(1)**	200 W
Potenza Massima (2)	**400 W**
Efficienza (1W/1m)	**94 dB**
Gamma di Frequenza	100÷7000 Hz
Diametro Bobina	**44 mm (1.73 in)**
Materiale Avvolgimento	Al
Materiale Supporto	Al
Altezza Avvolgimento	12.2 mm (0.48 in)
Altezza Traferro	**8 mm (0.31 in)**
Densità di Flusso	1.10 T
Tiplogia Magnete	Anello in Ferrite
Materiale Cestello	Acciaio
Demodulazione	No
Profilo Bordo Membrana **(3)**	Onda tripla
Volume Occupato dall'Altoparlante	0.7 dm^3 (0.025 ft^3)
Profilo Centratore	1x onda ad altezza costante

PARAMETRI THIELE AND SMALL

Fs	100 Hz
Re	12.0 Ohm
Qes	0.57
Qms	3.7
Qts	0.50
Vas	5.5 dm^3 (0.19 ft^3)
Sd	141 cm^2 (21.86 in^2)
Xmax **(4)**	4.77 mm
Xdamage **(5)**	15.5 mm
Mms	12.9 g
Bl	13 N/A
Le	0.42 mH
Mmd	11.0 g
Cms	0.20 mm/N
Rms	2.2 kg/s
Eta Zero	0.92 %
EBP	174 Hz

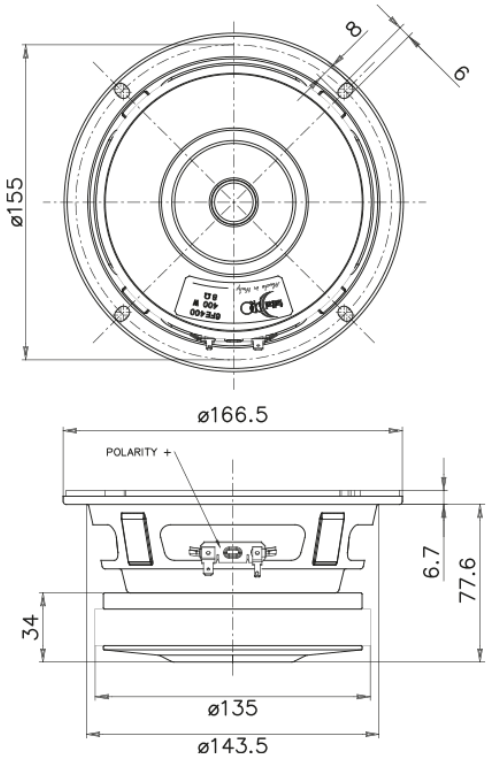

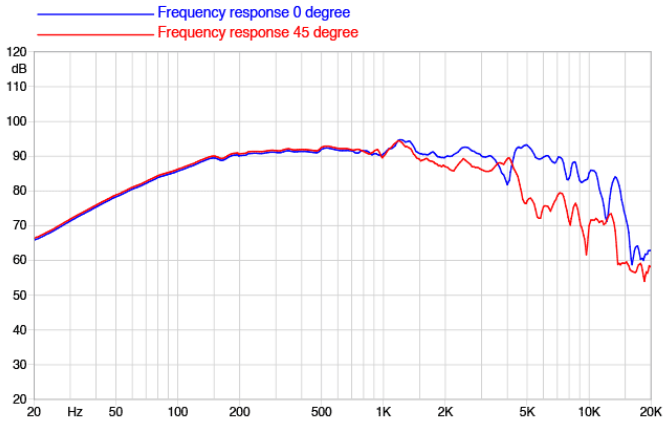

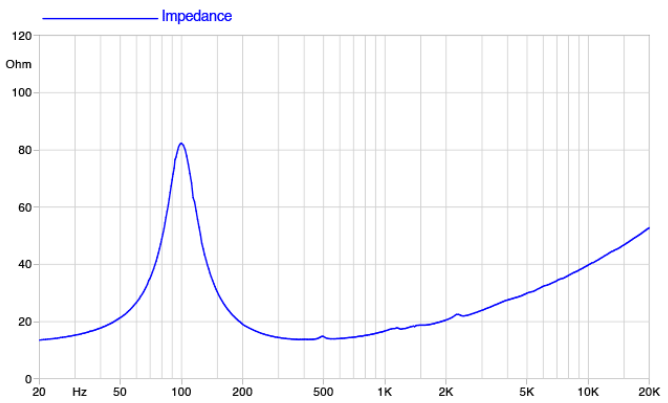

©Copyright 2026 **Faital S.p.A.** • Tutti i diritti riservati.