PROFESSIONAL LOUDSPEAKERS

4FE32

4" - 30 W - 91 dB - 4 Ohm

SPECIFICHE NOMINALI

Diametro Nominale	100 mm (4 in)
Diametro Esterno Massimo	129.5/100.5 mm (5.11/3.96 in)
Interasse Fori di Fissaggio	115.26 mm (4.54 in)
Diametro Foro di Incasso	91.5 mm (3.60 in)
Profondità	49.8 mm (1.96 in)
Spessore Flangia e Guarnizione	7.2 mm (0.28 in)
Peso Netto	**270 g (0.6 lb)**
Dimensioni Imballo (Scatola di cartone - 8 Pezzi)	225 x 225 x 150 mm (8.9 x 8.9 x 5.9 in)
Peso Lordo (8 Pezzi)	2.8 kg (6.2 lb)

CODICE PRODOTTO (PART NUMBER)

Terminali Faston - Versione a 4 Ohm	01004102

NOTE:

(1) Test eseguito per 2 ore in accordo alla normativa AES 2-1984 Rev. 2003
(2) La potenza massima è intesa 3dB maggiore rispetto alla potenza nominale
(3) NBR (Gomma)
(4) Xmax= [(Altezza avvolgimento - Altezza traferro)/2] + (Altezza traferro/3)
(5) Massima escursione prima di causare danni permanenti

PARAMETRI TECNICI

Impedenza Nominale	4 Ohm
Impedenza Minima	3.7 Ohm
Potenza Nominale (AES) **(1)**	30 W
Potenza Massima (2)	**60 W**
Efficienza (1W/1m)	**91 dB**
Gamma di Frequenza	90÷20000 Hz
Diametro Bobina	**19 mm (0.75 in)**
Materiale Avvolgimento	Al
Materiale Supporto	Kapton
Altezza Avvolgimento	4.8 mm (0.19 in)
Altezza Traferro	**4 mm (0.16 in)**
Densità di Flusso	1.4 T
Tiplogia Magnete	Anello in Neodimio
Materiale Cestello	Acciaio
Demodulazione	No
Profilo Bordo Membrana **(3)**	Mezza onda
Volume Occupato dall'Altoparlante	0.075 dm^3 (0.003 ft^3)
Profilo Centratore	1x onda ad altezza costante

PARAMETRI THIELE AND SMALL

Fs	100 Hz
Re	3.3 Ohm
Qes	0.62
Qms	3.5
Qts	0.53
Vas	2.5 dm^3 (0.09 ft^3)
Sd	51.9 cm^2 (8.04 in^2)
Xmax **(4)**	1.73 mm
Xdamage **(5)**	6.8 mm
Mms	3.8 g
Bl	3.7 N/A
Le	0.11 mH
Mmd	3.4 g
Cms	0.67 mm/N
Rms	0.7 kg/s
Eta Zero	0.42 %
EBP	161 Hz

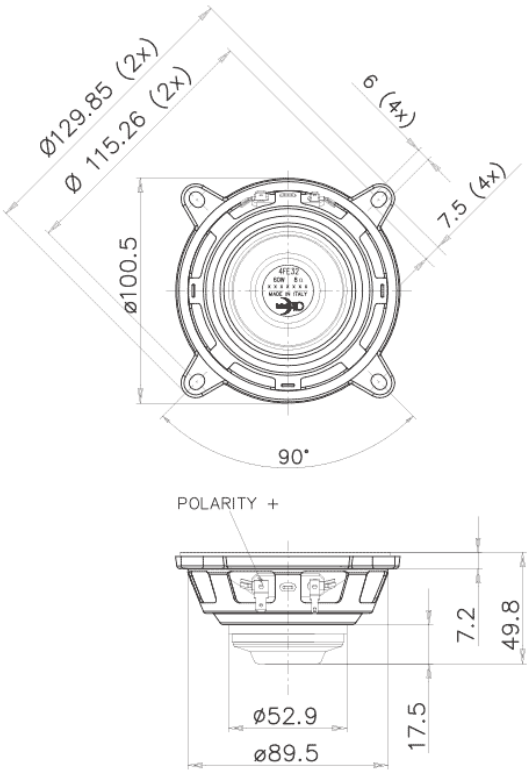

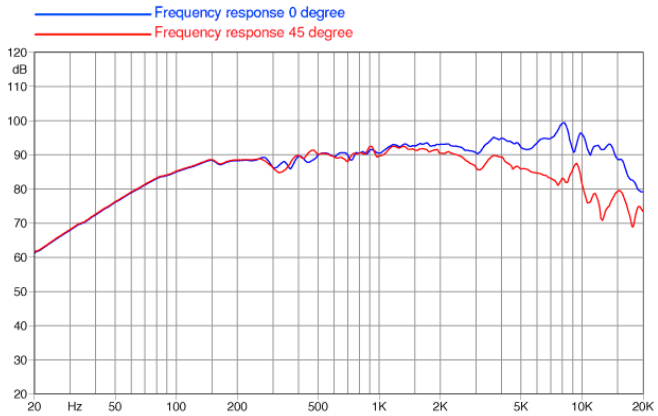

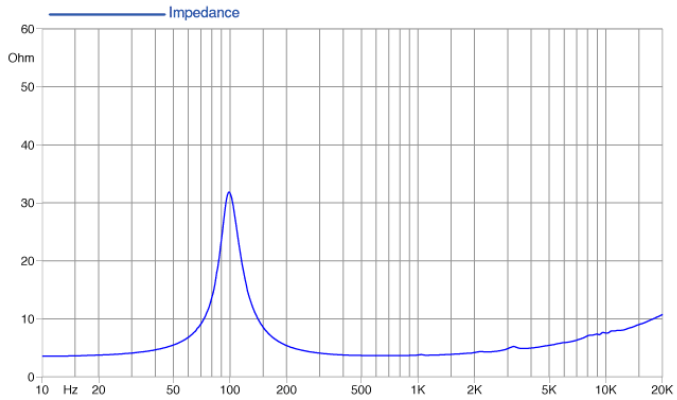

©Copyright 2025 **Faital S.p.A.** • Tutti i diritti riservati.