PROFESSIONAL LOUDSPEAKERS

15HP1020

15" - 700 W - 98 dB - 8 Ohm

SPECIFICHE NOMINALI

Diametro Nominale	380 mm (15 in)
Diametro Esterno Massimo	393 mm (15.47 in)
Interasse Fori di Fissaggio	374 mm (14.72 in)
Diametro Foro di Incasso	356 mm (14.02 in)
Profondità	181.3 mm (7.14 in)
Spessore Flangia e Guarnizione	13.7 mm (0.54 in)
Peso Netto	**6.2 kg (13.6 lb)**
Dimensioni Imballo (Scatola di cartone singola)	430 x 427 x 236 mm (16.9 x 16.8 x 9.3 in)
Peso Lordo	7.2 kg (15.9 lb)

CODICE PRODOTTO (PART NUMBER)

Terminali Push - Versione a 8 Ohm	03803941

NOTE:

BREVETTO IT 2006/000327

(1) Test eseguito per 2 ore in accordo alla normativa AES 2-1984 Rev. 2003

(2) La potenza massima è intesa 3dB maggiore rispetto alla potenza nominale

(3) Cotone Trattato

(4) Xmax= [(Altezza avvolgimento - Altezza traferro)/2] + (Altezza traferro/3)

(5) Massima escursione prima di causare danni permanenti

PARAMETRI TECNICI

Impedenza Nominale	8 Ohm
Impedenza Minima	6.9 Ohm
Potenza Nominale (AES) **(1)**	700 W
Potenza Massima (2)	**1400 W**
Efficienza (1W/1m)	**98 dB**
Gamma di Frequenza	40÷4000 Hz
Diametro Bobina	**100 mm (4 in)**
Materiale Avvolgimento	Al
Materiale Supporto	Fibra di vetro
Altezza Avvolgimento	22 mm (0.87 in)
Altezza Traferro	**12 mm (0.47 in)**
Densità di Flusso	1.3 T
Tiplogia Magnete	Pastiglia in Neodimio
Materiale Cestello	Alluminio
Demodulazione	No
Profilo Bordo Membrana **(3)**	Onda tripla
Volume Occupato dall'Altoparlante	3.9 dm^3 (0.138 ft^3)
Profilo Centratore	2x onde simmetriche non adiacenti ad altezza costante

PARAMETRI THIELE AND SMALL

Fs	40 Hz
Re	5.5 Ohm
Qes	0.28
Qms	10.2
Qts	0.27
Vas	126.6 dm^3 (4.47 ft^3)
Sd	822 cm^2 (127.41 in^2)
Xmax **(4)**	9.00 mm
Xdamage **(5)**	16 mm
Mms	118.0 g
Bl	24.2 N/A
Le	1.2 mH
Mmd	91.4 g
Cms	0.13 mm/N
Rms	2.9 kg/s
Eta Zero	2.82 %
EBP	143 Hz

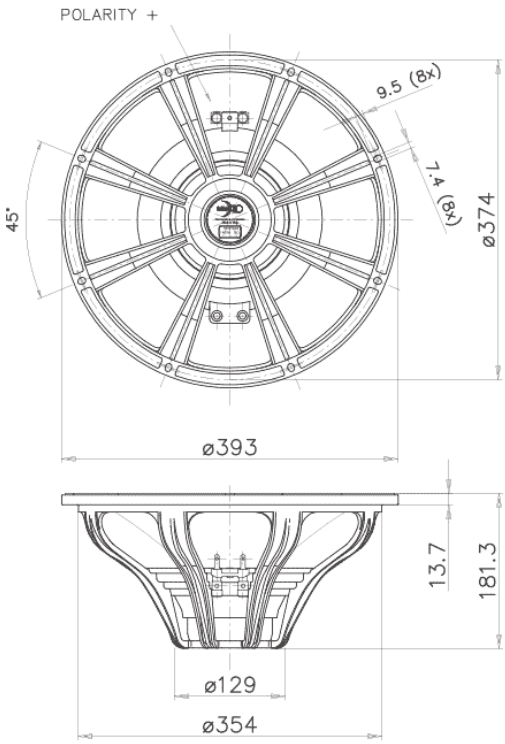

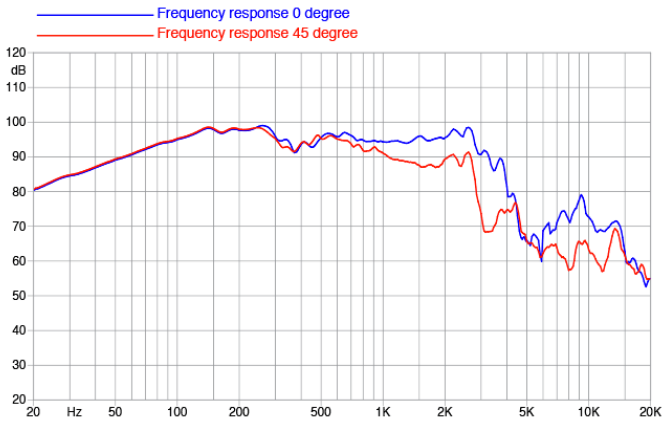

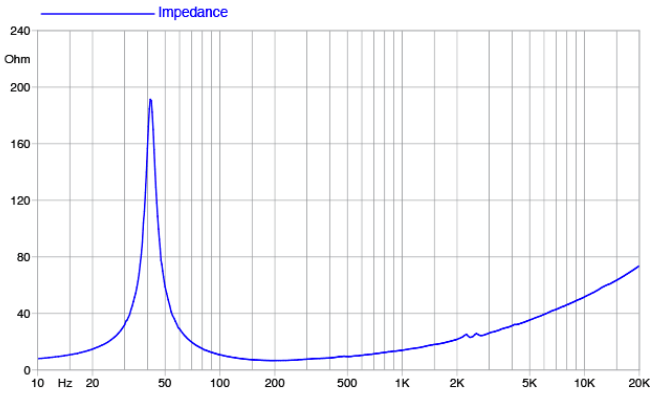

©Copyright 2025 **Faital S.p.A.** • Tutti i diritti riservati.