PROFESSIONAL LOUDSPEAKERS

10HP1020

10" - 700 W - 96dB - 8 Ohm

SPECIFICHE NOMINALI

Diametro Nominale	250 mm (10 in)
Diametro Esterno Massimo	261 mm (10.28 in)
Interasse Fori di Fissaggio	246 mm (9.69 in)
Diametro Foro di Incasso	232 mm (9.13 in)
Profondità	141.3 mm (5.56 in)
Spessore Flangia e Guarnizione	12.5 mm (0.49 in)
Peso Netto	**5.2 kg (11.5 lb)**
Dimensioni Imballo (Scatola di cartone singola)	294 x 290 x 203 mm (11.6 x 11.4 x 8.0 in)
Peso Lordo	5.8 kg (12.8 lb)

CODICE PRODOTTO (PART NUMBER)

Terminali Push - Versione a 8 Ohm	02503939

NOTE:

BREVETTO IT 2006/000327

(1) Test eseguito per 2 ore in accordo alla normativa AES 2-1984 Rev. 2003

(2) La potenza massima è intesa 3dB maggiore rispetto alla potenza nominale

(3) Cotone Trattato

(4) Xmax= [(Altezza avvolgimento - Altezza traferro)/2] + (Altezza traferro/3)

(5) Massima escursione prima di causare danni permanenti

PARAMETRI TECNICI

Impedenza Nominale	8 Ohm
Impedenza Minima	7.3 Ohm
Potenza Nominale (AES) **(1)**	700 W
Potenza Massima (2)	**1400 W**
Efficienza (1W/1m)	**96 dB**
Gamma di Frequenza	60÷2500 Hz
Diametro Bobina	**100 mm (4 in)**
Materiale Avvolgimento	Al
Materiale Supporto	Fibra di vetro
Altezza Avvolgimento	22 mm (0.87 in)
Altezza Traferro	**12 mm (0.47 in)**
Densità di Flusso	1.3 T
Tiplogia Magnete	Pastiglia in Neodimio
Materiale Cestello	Alluminio
Demodulazione	No
Profilo Bordo Membrana **(3)**	M-Roll (2 onde)
Volume Occupato dall'Altoparlante	2.2 dm^3 (0.078 ft^3)
Profilo Centratore	2x onde simmetriche non adiacenti ad altezza costante

PARAMETRI THIELE AND SMALL

Fs	60 Hz
Re	5.5 Ohm
Qes	0.25
Qms	6.5
Qts	0.24
Vas	16.1 dm^3 (0.57 ft^3)
Sd	345 cm^2 (53.48 in^2)
Xmax **(4)**	9.00 mm
Xdamage **(5)**	18.2 mm
Mms	72.5 g
Bl	24.5 N/A
Le	0.85 mH
Mmd	65.3 g
Cms	0.10 mm/N
Rms	4.2 kg/s
Eta Zero	1.35 %
EBP	240 Hz

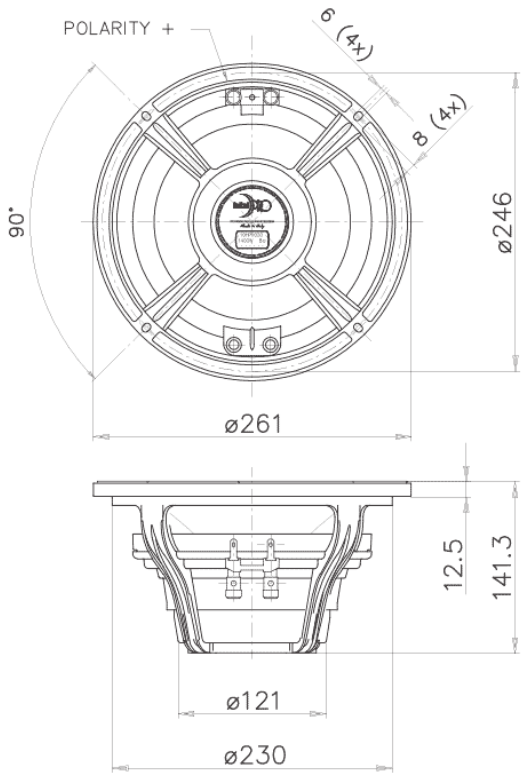

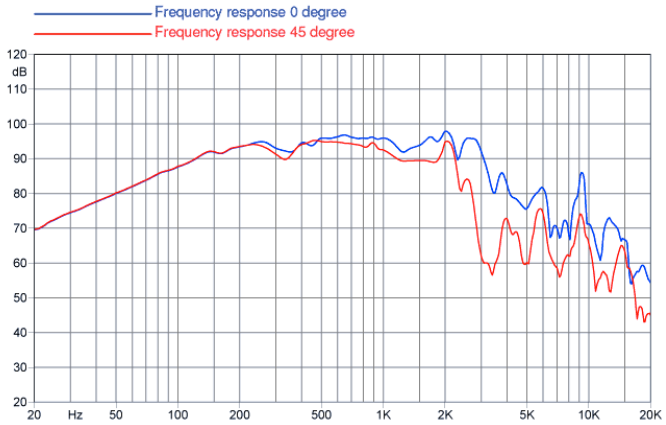

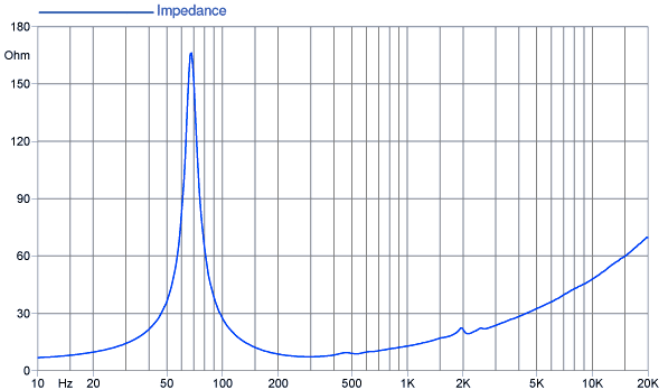

©Copyright 2025 **Faital S.p.A.** • Tutti i diritti riservati.