# 15FH500
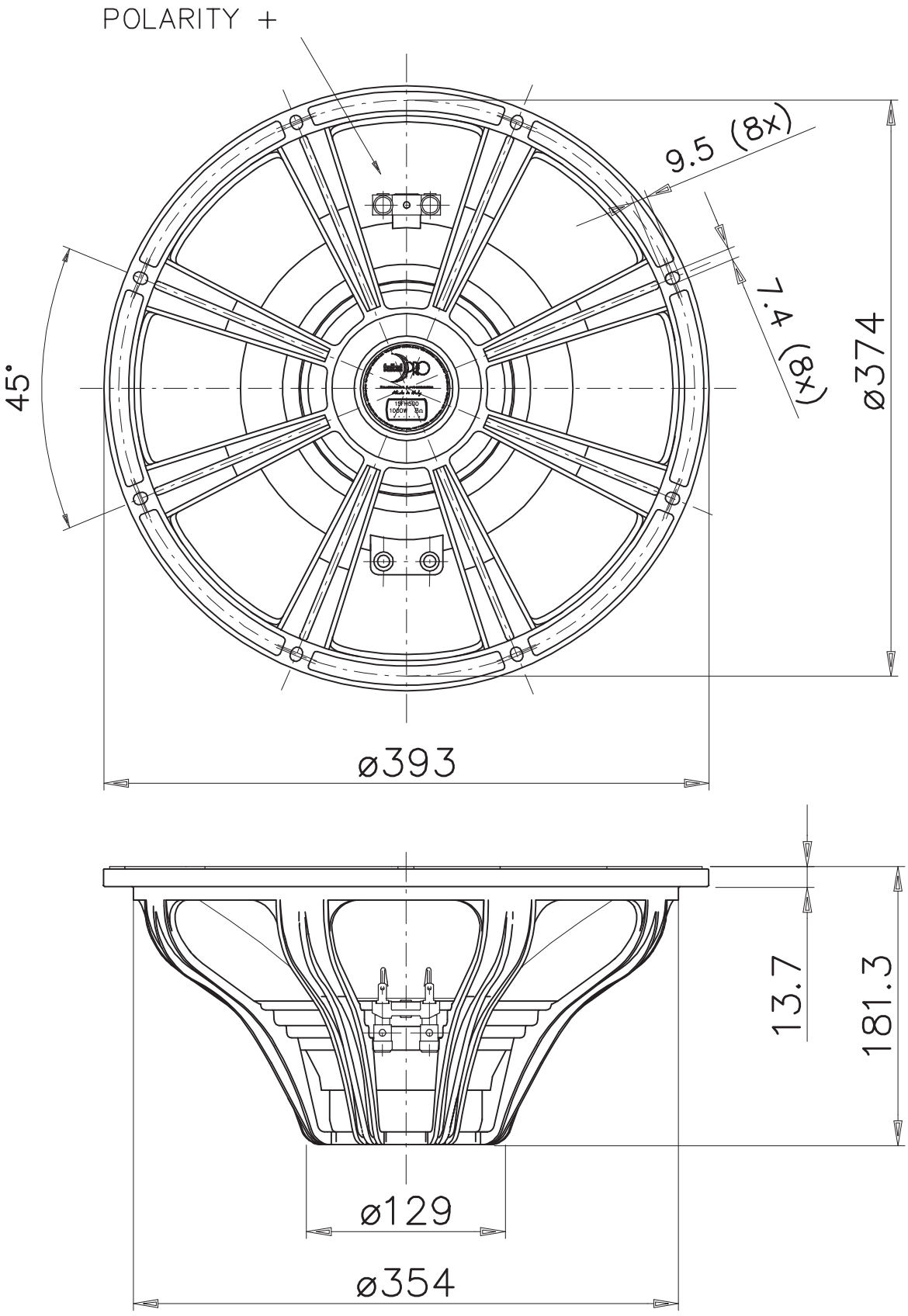
15” - 500 W - 97 dB - 16Ω