PROFESSIONAL LOUDSPEAKERS

12FH520

12" - 600 W - 97 dB - 16 Ohm



SPECIFICHE NOMINALI

Diametro Nominale	300 mm (12 in)
Diametro Esterno Massimo	316 mm (12.44 in)
Interasse Fori di Fissaggio	298.5 mm (11.75 in)
Diametro Foro di Incasso	284 mm (11.18 in)
Profondità	155.75 mm (6.13 in)
Spessore Flangia e Guarnizione	12.45 mm (0.49 in)
Peso Netto	**4.2 kg (9.3 lb)**
Dimensioni Imballo (Scatola di cartone singola)	350 x 346 x 216 mm (13.8 x 13.6 x 8.5 in)
Peso Lordo	5 kg (11.0 lb)

CODICE PRODOTTO (PART NUMBER)

Terminali Push - Versione a 16 Ohm	03004124

NOTE:

(1) Test eseguito per 2 ore in accordo alla normativa AES 2-1984 Rev. 2003

(2) La potenza massima è intesa 3dB maggiore rispetto alla potenza nominale

(3) Cotone Trattato

(4) Xmax= [(Altezza avvolgimento - Altezza traferro)/2] + (Altezza traferro/3)

(5) Massima escursione prima di causare danni permanenti

PARAMETRI TECNICI

Impedenza Nominale	16 Ohm
Impedenza Minima	15 Ohm
Potenza Nominale (AES) **(1)**	600 W
Potenza Massima (2)	**1200 W**
Efficienza (1W/1m)	**97 dB**
Gamma di Frequenza	50÷4000 Hz
Diametro Bobina	**77 mm (3 in)**
Materiale Avvolgimento	Al
Materiale Supporto	Fibra di vetro
Altezza Avvolgimento	18 mm (0.71 in)
Altezza Traferro	**12 mm (0.47 in)**
Densità di Flusso	1.1 T
Tiplogia Magnete	Pastiglia in Neodimio
Materiale Cestello	Alluminio
Demodulazione	Anello in Alluminio
Profilo Bordo Membrana **(3)**	Onda tripla
Volume Occupato dall'Altoparlante	2.4 dm^3 (0.085 ft^3)
Profilo Centratore	1x onda ad altezza variabile

PARAMETRI THIELE AND SMALL

Fs	55 Hz
Re	12.8 Ohm
Qes	0.48
Qms	17
Qts	0.47
Vas	56.4 dm^3 (1.99 ft^3)
Sd	540 cm^2 (83.70 in^2)
Xmax **(4)**	7.00 mm
Xdamage **(5)**	19.5 mm
Mms	60.5 g
Bl	23.5 N/A
Le	1.6 mH
Mmd	46.3 g
Cms	0.14 mm/N
Rms	1.2 kg/s
Eta Zero	1.88 %
EBP	115 Hz

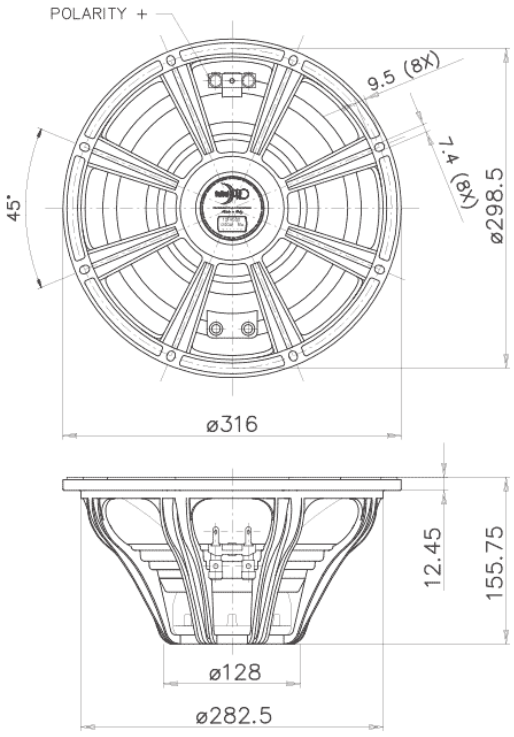

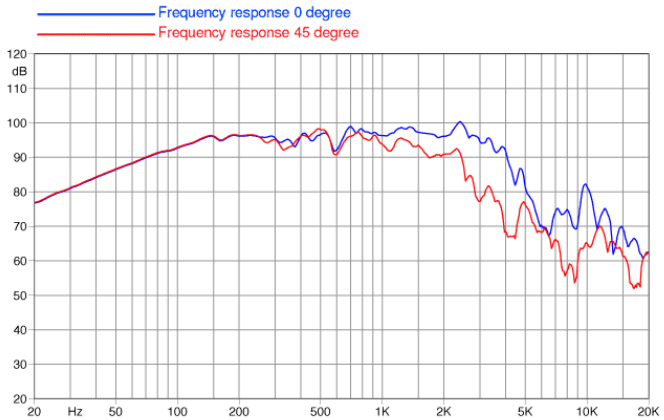

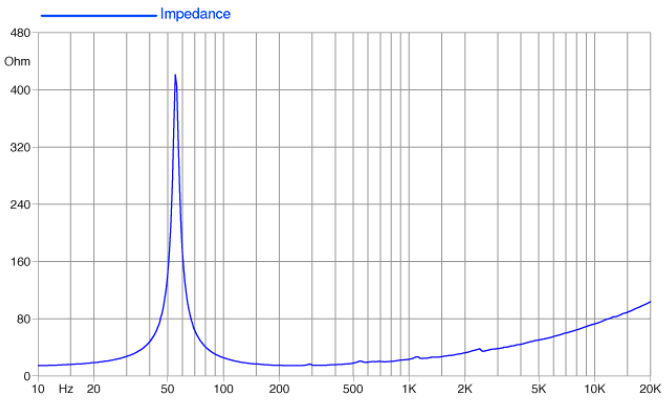

©Copyright 2026 **Faital S.p.A.** • Tutti i diritti riservati.