PROFESSIONAL LOUDSPEAKERS

10FH530

10" - 500 W - 97 dB - 8 Ohm



SPECIFICHE NOMINALI

Diametro Nominale	250 mm (10 in)
Diametro Esterno Massimo	261 mm (10.28 in)
Interasse Fori di Fissaggio	246 mm (9.69 in)
Diametro Foro di Incasso	230 mm (9.06 in)
Profondità	130 mm (5.12 in)
Spessore Flangia e Guarnizione	11.5 mm (0.45 in)
Peso Netto	**7.5 kg (16.5 lb)**
Dimensioni Imballo (Scatola di cartone singola)	294 x 290 x 203 mm (11.6 x 11.4 x 8.0 in)
Peso Lordo	8 kg (17.6 lb)

CODICE PRODOTTO (PART NUMBER)

Terminali Faston - Versione a 8 Ohm	02504149
Kit di Riconatura - Versione a 8 Ohm	R2504161

PARAMETRI TECNICI

Impedenza Nominale	8 Ohm
Impedenza Minima	6.4 Ohm
Potenza Nominale (AES) **(1)**	500 W
Potenza Massima (2)	**1000 W**
Efficienza (1W/1m)	**97 dB**
Gamma di Frequenza	60÷4000 Hz
Diametro Bobina	**77 mm (3 in)**
Materiale Avvolgimento	Al
Materiale Supporto	Fibra di vetro
Altezza Avvolgimento	18.5 mm (0.73 in)
Altezza Traferro	**10.5 mm (0.41 in)**
Densità di Flusso	1.2 T
Tiplogia Magnete	Anello in Ferrite
Materiale Cestello	Alluminio
Demodulazione	Anello in Alluminio
Profilo Bordo Membrana **(3)**	Onda tripla
Volume Occupato dall'Altoparlante	2 dm^3 (0.071 ft^3)
Profilo Centratore	1x onda ad altezza variabile

PARAMETRI THIELE AND SMALL

Fs	60 Hz
Re	5.1 Ohm
Qes	0.25
Qms	12.4
Qts	0.25
Vas	23.5 dm^3 (0.83 ft^3)
Sd	347 cm^2 (53.79 in^2)
Xmax **(4)**	7.50 mm
Xdamage **(5)**	18.8 mm
Mms	50.3 g
Bl	19.5 N/A
Le	0.8 mH
Mmd	43.0 g
Cms	0.14 mm/N
Rms	1.5 kg/s
Eta Zero	1.94 %
EBP	240 Hz

NOTE:

(1) Test eseguito per 2 ore in accordo alla normativa AES 2-1984 Rev. 2003

(2) La potenza massima è intesa 3dB maggiore rispetto alla potenza nominale

(3) Cotone Trattato

(4) Xmax= [(Altezza avvolgimento - Altezza traferro)/2] + (Altezza traferro/3)

(5) Massima escursione prima di causare danni permanenti

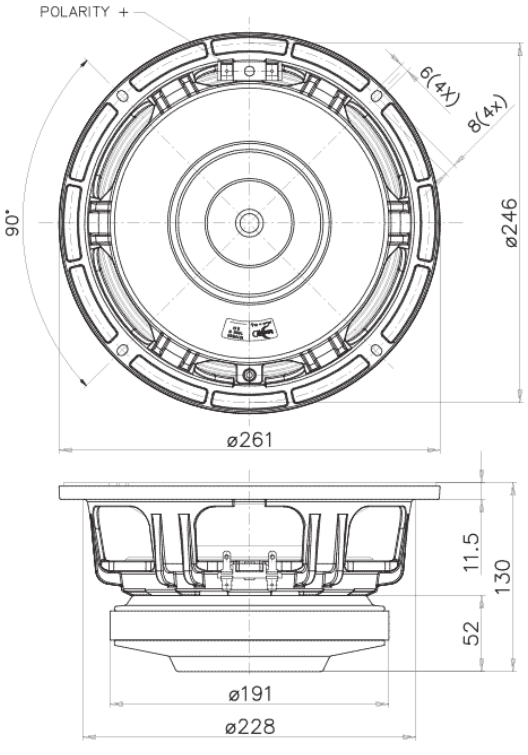

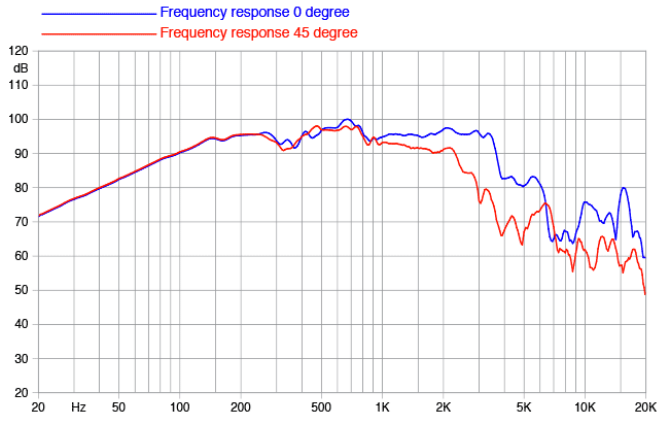

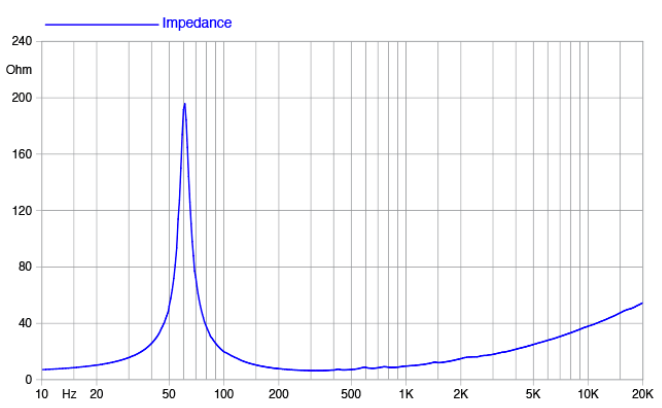

©Copyright 2026 **Faital S.p.A.** • Tutti i diritti riservati.