PROFESSIONAL LOUDSPEAKERS

HF103

1" - 60 W - 107 dB - 16 Ohm



SPECIFICHE NOMINALI

Diametro Gola	25.4 mm (1 in)
Diametro Esterno Massimo	100 mm (3.94 in)
180° Diametro Fori di Fissaggio (2xM6)	76 mm (2.99 in)
Profondità	55 mm (2.17 in)
Peso Netto	**1.3 kg (2.9 lb)**
Dimensioni Imballo (Scatola di cartone singola)	147 x 130 x 82 mm (5.8 x 5.1 x 3.2 in)
Peso Lordo	1.6 kg (3.5 lb)

CODICE PRODOTTO (PART NUMBER)

Terminali Faston - Versione a 16 Ohm	00444202
Kit di Riconatura - Versione a 16 Ohm	R0444203

PARAMETRI TECNICI

Impedenza Nominale	16 Ohm
Impedenza Minima	13.2 Ohm
Potenza Nominale (AES) **(1)**	60 W
Potenza Massima (2)	**120 W**
Frequenza di Taglio Minima **(3)**	1.3 kHz
Efficienza (1W/1m) (4)	**107 dB**
Banda di Frequenze	1÷20 kHz
Diametro Bobina	**44 mm (1.73 in)**
Materiale Avvolgimento	**Al**
Materiale Supporto	Kapton
Materiale Diaframma	**Ketone Polymer**
Forma Diaframma	Cupola
Altezza Avvolgimento	2.9 mm (0,11 in)
Altezza Traferro	2.85 mm (0.11 in)
Densità di Flusso	1.5 T
Tiplogia Magnete	Anello in Ferrite
Re	10.5 Ohm
Tipolgia Rifasatore	Anulare
Angolo della Gola **(5)**	13° Conico
Volume Occupato dal Driver	0.33 dm^3 (0.011 ft^3)

NOTE:

(1) Test eseguito per 2 ore in accordo alla normativa AES 2-1984 Rev. 2003
(2) La potenza massima è intesa 3dB maggiore rispetto alla potenza nominale
(3) Filtro passa-alto con pendenza minima di 12 dB/ottava
(4) Media calcolata all'interno della banda di frequenze specificata
(5) Il rifasatore è arretrato dall'uscita del driver che si trova alla fine di una gola di adattamento con profilo conico.

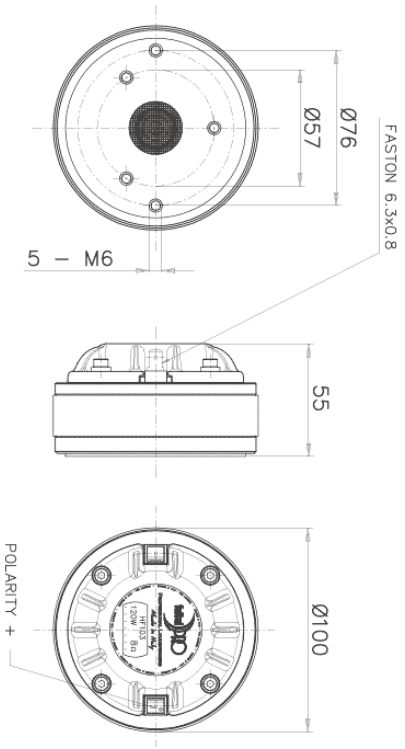

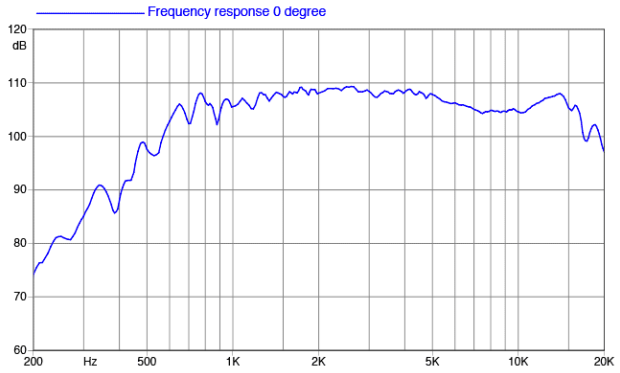

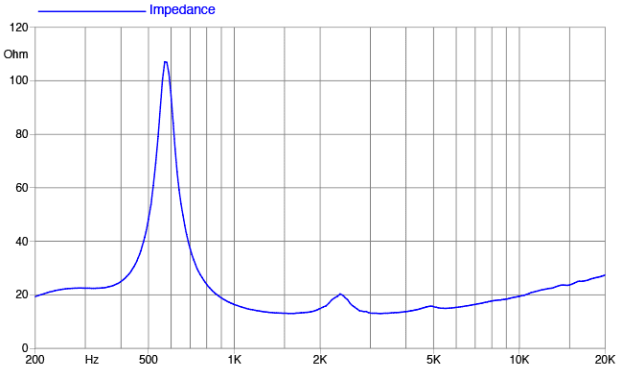

©Copyright 2026 **Faital S.p.A.** • Tutti i diritti riservati.