PROFESSIONAL LOUDSPEAKERS

4FE30

4" - 30 W - 91 dB - 4 Ohm

ESPECIFICACIONES NOMINALES

Diámetro nominal	100 mm (4 in)
Diámetro total	100.7 mm (3.96 in)
Diámetro de fijación tornillos	81.5 mm (3.2 in)
Diámetro de corte en el Deflector	93.5 mm (3.68 in)
Profundidad	50 mm (2 in)
Espesor Canasta y Junta	1.5 mm (0.3 in)
Peso neto	**260 g (0.6 lb)**
Caja de envío (Caja individual de cartón - 8 Unidades)	302 x 275 x 186 mm (11.89 x 10.82 x 7.32 in)
Peso envío (8 Unidades)	3.1 kg (6.83 lb)

NOTAS:

Empaquetados y vendidos en múltiplos de 8 piezas

(1) Prueba 2 horas de acuerdo a AES 2-1984 Rev. 2003

(2) La potencia máxima se define como 3dB mayor que la potencia nominal

(3) NBR (Caucho)

(4) Xmáx= [(altura bobinado – altura campo magnético)/2] + (altura campo magnético/3)

(5) Desplazamiento máximo antes de daño permanente

PARÁMETROS TÉCNICOS

Impedancia nominal	4 Ohm
Impedancia mínima	3.7 Ohm
Soporte potencia AES **(1)**	30 W
Soporte máximo de potencia (2)	**60 W**
Sensibilidad (1W/1m)	**91 dB**
Rango de frecuencia	90÷20000 Hz
Diámetro Bobina	**19 mm (0.75 in)**
Material del bobinado	Al
Material del soporte	Kapton
Altura del bobinado	4.8 mm (0.19 in)
Altura del campo magnético	**4 mm (0.16 in)**
Densidad de flujo magnético	1.4 T
Imán	Anillo de Neodimio
Material Canasta	Acero
Demodulación	No
Suspensión del Diafragma **(3)**	Media onda
Volumen neto del aire ocupado por el altavoz	0.075 dm^3 (0.003 ft^3)
Perfil del Centrador	1x ondas de altura constante

PARÁMETROS THIELE Y SMALL

Fs	100 Hz
Re	3.3 Ohm
Qes	0.62
Qms	3.5
Qts	0.54
Vas	2.18 dm^3 (0.08 ft^3)
Sd	48 cm^2 (7.44 in^2)
Xmax **(4)**	1.73 mm
Xdamage **(5)**	6.8 mm
Mms	3.8 g
Bl	3.7 N/A
Le	0.11 mH
Mmd	3.6 g
Cms	0.66 mm/N
Rms	0.7 kg/s
Eta Zero	0.37 %
EBP	161 Hz

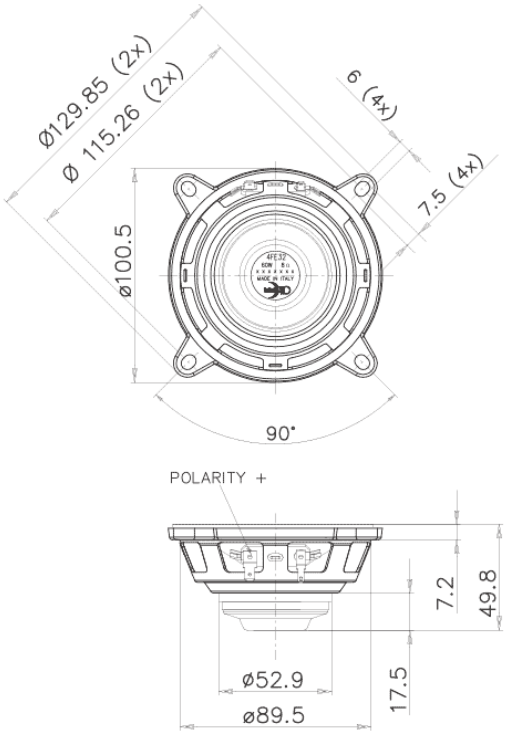

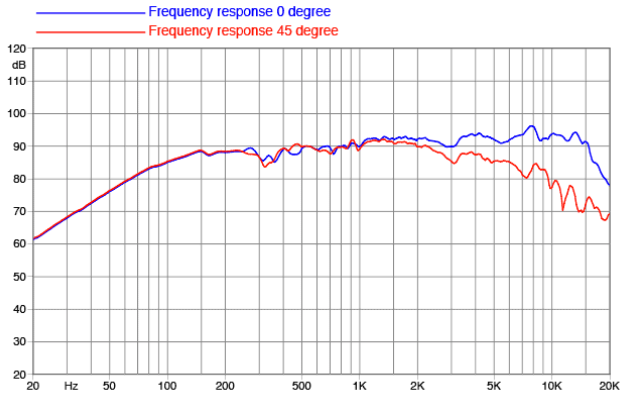

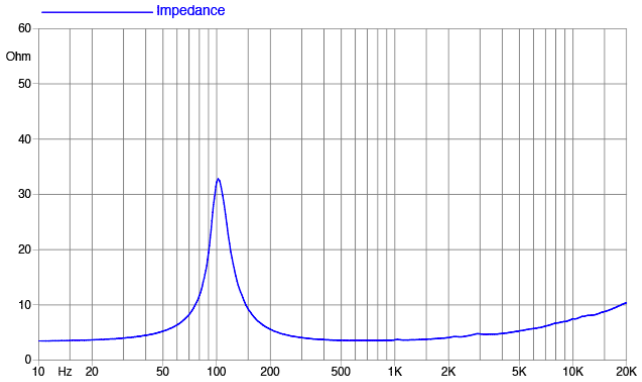

©Copyright 2025 **Faital S.p.A.** • Todos los derechos reservados.