faital PRO PROFESSIONAL LOUDSPEAKERS

W10N8-350

10" - 350 W - 98 dB - 8 Ohm

ESPECIFICACIONES NOMINALES

Diámetro nominal	250 mm (10 in)
Diámetro total	261 mm (10.28 in)
Diámetro de fijación tornillos	246 mm (9.69 in)
Diámetro de corte en el Deflector	230 mm (9.06 in)
Profundidad	115.3 mm (4.54 in)
Espesor Canasta y Junta	12.2 mm (0.48 in)
Peso neto	**2.8 kg (6.16 lb)**
Caja de envío (Caja individual de cartón)	305 x 305 x 185 mm (12.0 x 12.0 x 7.3 in)
Peso envío	3.5 kg (7.7 lb)

PARÁMETROS TÉCNICOS

Impedancia nominal	8 Ohm
Impedancia mínima	5.9 Ohm
Soporte potencia AES **(1)**	350 W
Soporte máximo de potencia (2)	**700 W**
Sensibilidad (1W/1m)	**98 dB**
Rango de frecuencia	60÷3150 Hz
Diámetro Bobina	**77 mm (3 in)**
Material del bobinado	Al
Material del soporte	Fibra de vidrio
Altura del bobinado	12.5 mm (0.49 in)
Altura del campo magnético	**10.5 mm (0.41 in)**
Densidad de flujo magnético	1.15 T

PARÁMETROS THIELE Y SMALL

Fs	60 Hz
Re	5.1 Ohm
Qes	0.26
Qms	6.18
Qts	0.25
Vas	31.5 dm^3 (1.11 ft^3)
Sd	319 cm^2 (49.4 in^2)
Xmax **(3)**	5.75 mm
Xdamage **(4)**	12.5 mm
Mms	32.2 g
Bl	15.5 N/A
Le	0.71 mH
Mmd	29.1 g
Cms	0.22 mm/N
Rms	1.94 kg/s
Eta Zero	2.6 %

NOTAS:

(1) Prueba 2 horas de acuerdo a AES 2-1984 Rev. 2003

(2) La potencia máxima se define como 3dB mayor que la potencia nominal

(3) Xmáx= [(altura bobinado – altura campo magnético)/2] + (altura campo magnético/3)

(4) Desplazamiento máximo antes de daño permanente

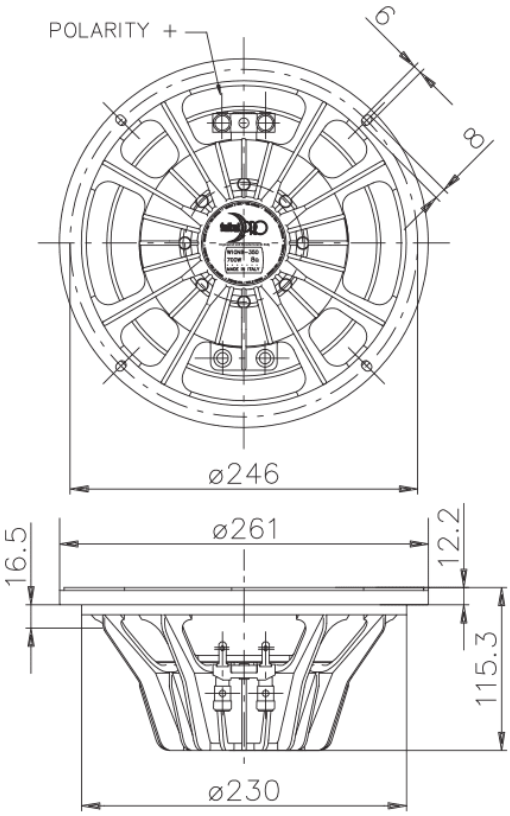

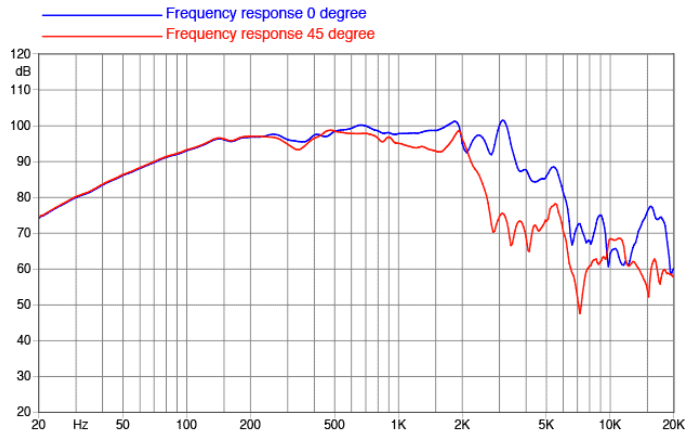

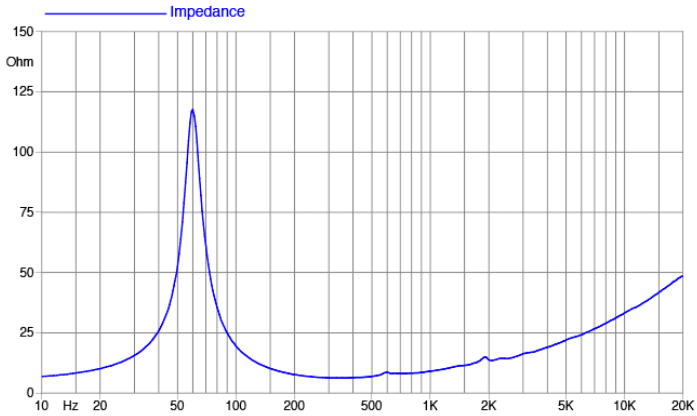

©Copyright 2025 **Faital S.p.A.** • Todos los derechos reservados.