PROFESSIONAL LOUDSPEAKERS

W6N8-120

6" - 120 W - 94 dB - 16 Ohm

ESPECIFICACIONES NOMINALES

Diámetro nominal	160 mm (6 in)
Diámetro total	186.5/162 mm (7.34/6.37 in)
Diámetro de fijación tornillos	172 mm (6.77 in)
Diámetro de corte en el Deflector	147 mm (5.79 in)
Profundidad	88.5 mm (3.48 in)
Espesor Canasta y Junta	8.8 mm (0.35 in)
Peso neto	**1.3 kg (2.9 lb)**
Caja de envío (Caja individual de cartón)	195 x 195 x 141 mm (7.7 x 7.7 x 5.5 in)
Peso envío	1.5 kg (3.3 lb)

NOTAS:

(1) Prueba 2 horas de acuerdo a AES 2-1984 Rev. 2003

(2) La potencia máxima se define como 3dB mayor que la potencia nominal

(3) Polialgodón tratado

(4) Xmáx= [(altura bobinado – altura campo magnético)/2] + (altura campo magnético/3)

(5) Desplazamiento máximo antes de daño permanente

PARÁMETROS TÉCNICOS

Impedancia nominal	16 Ohm
Impedancia mínima	13.4 Ohm
Soporte potencia AES **(1)**	120 W
Soporte máximo de potencia (2)	**240 W**
Sensibilidad (1W/1m)	**94 dB**
Rango de frecuencia	100÷10000 Hz
Diámetro Bobina	**37 mm (1.46 in)**
Material del bobinado	Al
Material del soporte	Kapton
Altura del bobinado	11 mm (0.43 in)
Altura del campo magnético	**6 mm (0.24 in)**
Densidad de flujo magnético	1.4 T
Imán	Anillo de Neodimio
Material Canasta	Aluminio
Demodulación	No
Suspensión del Diafragma **(3)**	Triple onda
Volumen neto del aire ocupado por el altavoz	0.6 dm^3 (0.021 ft^3)
Perfil del Centrador	1x ondas de altura constante

PARÁMETROS THIELE Y SMALL

Fs	105 Hz
Re	12 Ohm
Qes	0.54
Qms	9.1
Qts	0.51
Vas	3.56 dm^3 (0.13 ft^3)
Sd	113 cm^2 (17.52 in^2)
Xmax **(4)**	4.50 mm
Xdamage **(5)**	11.6 mm
Mms	11.7 g
Bl	13 N/A
Le	0.55 mH
Mmd	10.1 g
Cms	0.2 mm/N
Rms	0.84 kg/s
Eta Zero	0.73 %
EBP	194 Hz

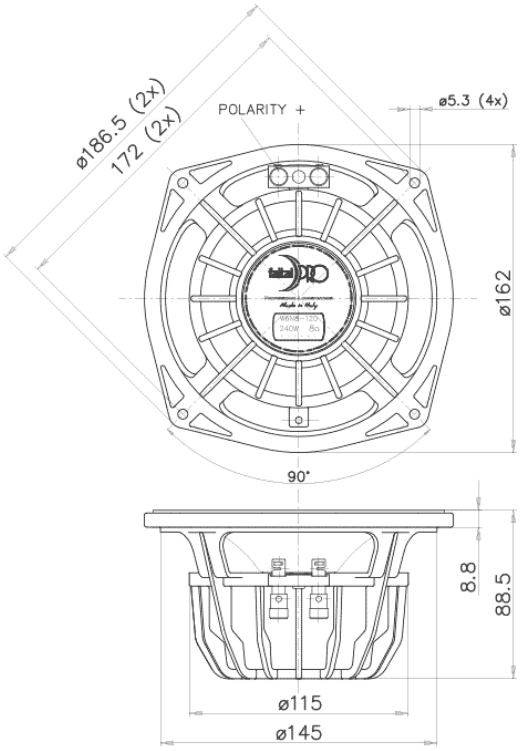

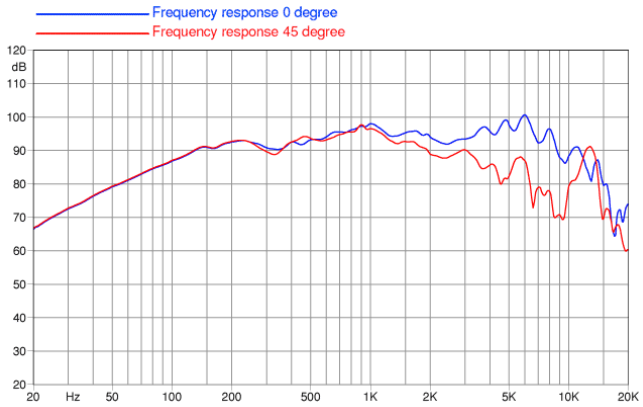

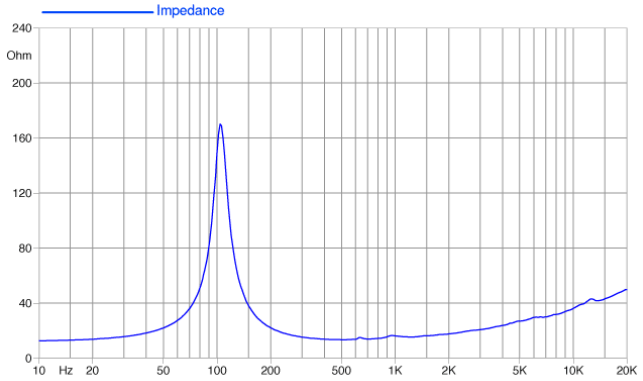

©Copyright 2025 **Faital S.p.A.** • Todos los derechos reservados.