PROFESSIONAL LOUDSPEAKERS

HF10TX

1" - 60 W - 109 dB - 8 Ohm

ESPECIFICACIONES NOMINALES

Diámetro de la garganta	25.4 mm (1 in)
Diámetro total	87 mm (3.4 in)
180° Diámetro de los agujeros de montaje (2xM6)	76 mm (2.99 in)
Profundidad	56 mm (2.20 in)
Peso neto	**1.1 kg (2.43 lb)**
Caja de envío (Caja individual de cartón)	147 x 130 x 82 mm (5.8 x 5.1 x 3.2 in)
Peso envío	1.18 kg (2.60 lb)

PARÁMETROS TÉCNICOS

Impedancia nominal	8 Ohm
Impedancia mínima	7 Ohm
Soporte potencia AES **(1)**	60 W
Soporte máximo de potencia (2)	**120 W**
Frecuencia Mínima de Cruce **(3)**	1.5 kHz
Sensibilidad (1W/1m) (4)	**109 dB**
Rango de frecuencia	0.8÷20 kHz
Diámetro Bobina	**44 mm (1.73 in)**
Material del bobinado	**Al**
Material del soporte	Kapton
Material del Diafragma	**Polímero Cetona**
Forma del Diafragma	Cúpula
Altura del bobinado	2.30 mm (0.09 in)
Altura del campo magnético	3 mm (0.12 in)
Densidad de flujo magnético	1.9 T
Re	5.5 Ohm
Diseño corrector de fase	Radial

NOTAS:

Driver montado sobre una **1" 50° x 40° Bocina**

PATENTE PENDIENTE

(1) Prueba 2 horas de acuerdo a AES 2-1984 Rev. 2003

(2) La potencia máxima se define como 3dB mayor que la potencia nominal

(3) 12 dB/octava o pendiente superior de filtro pasa altos

(4) Promedio dentro del rango de frecuencia

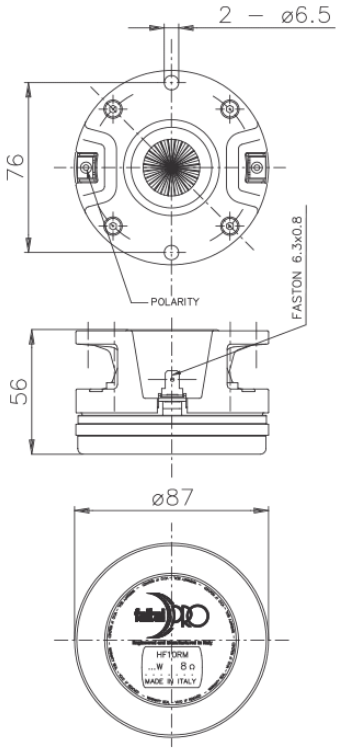

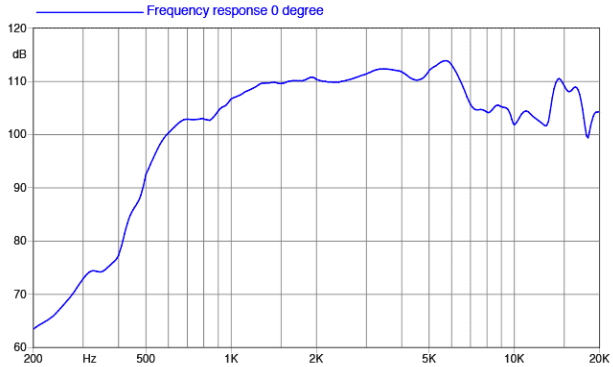

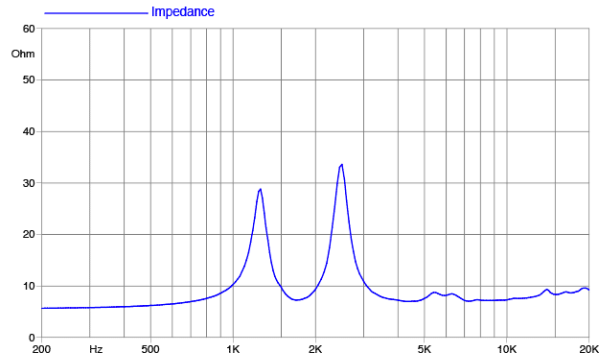

©Copyright 2025 **Faital S.p.A.** • Todos los derechos reservados.