faital PRO PROFESSIONAL LOUDSPEAKERS

10FE400

10" - 200 W - 95 dB - 4 Ohm



ESPECIFICACIONES NOMINALES

Diámetro nominal	250 mm (10 in)
Diámetro total	260 mm (10.24 in)
Diámetro de fijación tornillos	246 mm (9.69 in)
Diámetro de corte en el Deflector	233 mm (9.17 in)
Profundidad	111 mm (4.37 in)
Espesor Canasta y Junta	7 mm (0.28 in)
Peso neto	**2.95 kg (6.5 lb)**
Caja de envío (Caja individual de cartón)	285 x 285 x 165 mm (11.2 x 11.2 x 6.49 in)
Peso envío	3.5 kg (7.7 lb)

REFERENCIA PIEZA – PART NUMBER (P/N)

Terminales tipo Faston - Versión 8 Ohm	02504430

NOTAS:

(1) Prueba 2 horas de acuerdo a AES 2-1984 Rev. 2003

(2) La potencia máxima se define como 3dB mayor que la potencia nominal

(3) Polialgodón tratado

(4) Xmáx= [(altura bobinado – altura campo magnético)/2] + (altura campo magnético/3)

(5) Desplazamiento máximo antes de daño permanente

PARÁMETROS TÉCNICOS

Impedancia nominal	4 Ohm
Impedancia mínima	3.7 Ohm
Soporte potencia AES **(1)**	200 W
Soporte máximo de potencia (2)	**400 W**
Sensibilidad (1W/1m)	**95 dB**
Rango de frecuencia	60÷4500 Hz
Diámetro Bobina	**44 mm (1.73 in)**
Material del bobinado	Cu
Material del soporte	Al
Altura del bobinado	13.9 mm (0.53 in)
Altura del campo magnético	**8 mm (0.31 in)**
Densidad de flujo magnético	1.10 T
Imán	Anillo de Ferrita
Material Canasta	Acero
Demodulación	No
Suspensión del Diafragma **(3)**	Triple onda
Volumen ocupado por el altavoz	1.25 dm^3 (0.044 ft^3)
Perfil del Centrador	1x ondas de altura constante

PARÁMETROS THIELE Y SMALL

Fs	60 Hz
Re	3.2 Ohm
Qes	0.44
Qms	5.2
Qts	0.41
Vas	33.6 dm^3 (1.19 ft^3)
Sd	362 cm^2 (56.11 in^2)
Xmax **(4)**	5.62 mm
Xdamage **(5)**	14.9 mm
Mms	38.3 g
Bl	10.2 N/A
Le	0.5 mH
Mmd	30.5 g
Cms	0.18 mm/N
Rms	2.8 kg/s
Eta Zero	1.59 %
EBP	135 Hz

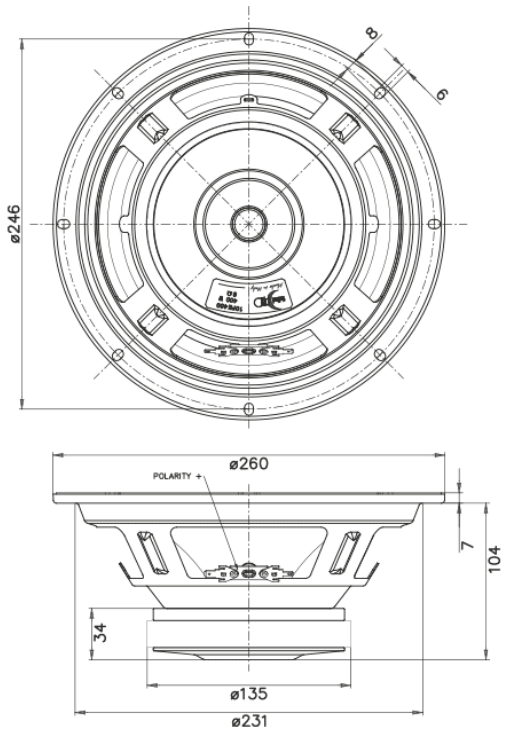

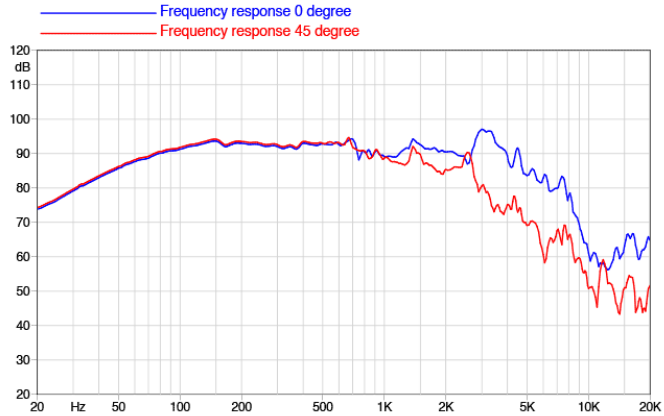

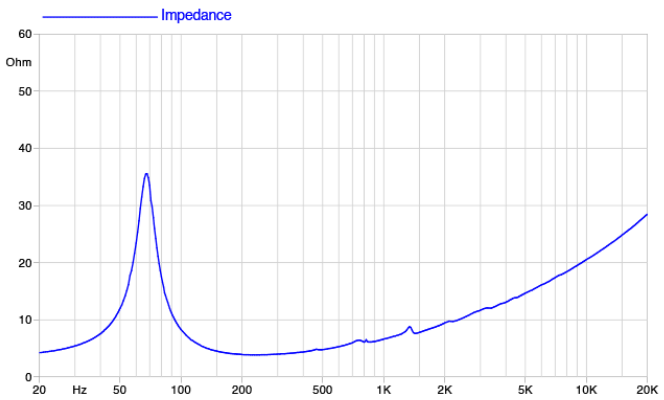

©Copyright 2026 **Faital S.p.A.** • Todos los derechos reservados.