PROFESSIONAL LOUDSPEAKERS

8FE200

8" - 130 W - 95 dB - 4 Ohm



ESPECIFICACIONES NOMINALES

Diámetro nominal	200 mm (8 in)
Diámetro total	209.2 mm (8.24 in)
Diámetro de fijación tornillos	196.9 mm (7.75 in)
Diámetro de corte en el Deflector	178 mm (7.01 in)
Profundidad	89 mm (3.50 in)
Espesor Canasta y Junta	8 mm (0.31 in)
Peso neto	**2.2 kg (4.7 lb)**
Caja de envío (Caja individual de cartón)	227 x 224 x 113 mm (8.9 x 8.8 x 4.4 in)
Peso envío	3 kg (6.6 lb)

REFERENCIA PIEZA – PART NUMBER (P/N)

Terminales tipo Faston - Versión 4 Ohm	02004056

NOTAS:

(1) Prueba 2 horas de acuerdo a AES 2-1984 Rev. 2003

(2) La potencia máxima se define como 3dB mayor que la potencia nominal

(3) Polialgodón tratado

(4) Xmáx= [(altura bobinado – altura campo magnético)/2] + (altura campo magnético/3)

(5) Desplazamiento máximo antes de daño permanente

PARÁMETROS TÉCNICOS

Impedancia nominal	4 Ohm
Impedancia mínima	3.6 Ohm
Soporte potencia AES **(1)**	130 W
Soporte máximo de potencia (2)	**260 W**
Sensibilidad (1W/1m)	**95 dB**
Rango de frecuencia	60÷5000 Hz
Diámetro Bobina	**37 mm (1.46 in)**
Material del bobinado	Al
Material del soporte	Kapton
Altura del bobinado	11.9 mm (0.47 in)
Altura del campo magnético	**8 mm (0.31 in)**
Densidad de flujo magnético	1 T
Imán	Anillo de Ferrita
Material Canasta	Acero
Demodulación	No
Suspensión del Diafragma **(3)**	Triple onda
Volumen ocupado por el altavoz	0.6 dm^3 (0.021 ft^3)
Perfil del Centrador	1x ondas de altura constante

PARÁMETROS THIELE Y SMALL

Fs	80 Hz
Re	3 Ohm
Qes	0.47
Qms	8.7
Qts	0.45
Vas	15.8 dm^3 (0.56 ft^3)
Sd	209 cm^2 (32.44 in^2)
Xmax **(4)**	4.62 mm
Xdamage **(5)**	10.4 mm
Mms	15.3 g
Bl	7 N/A
Le	0.25 mH
Mmd	11.9 g
Cms	0.26 mm/N
Rms	0.9 kg/s
Eta Zero	1.67 %
EBP	170 Hz

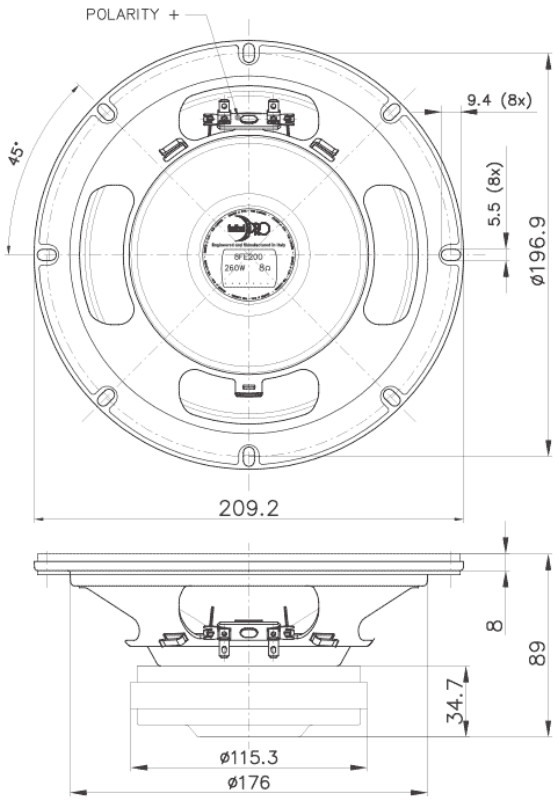

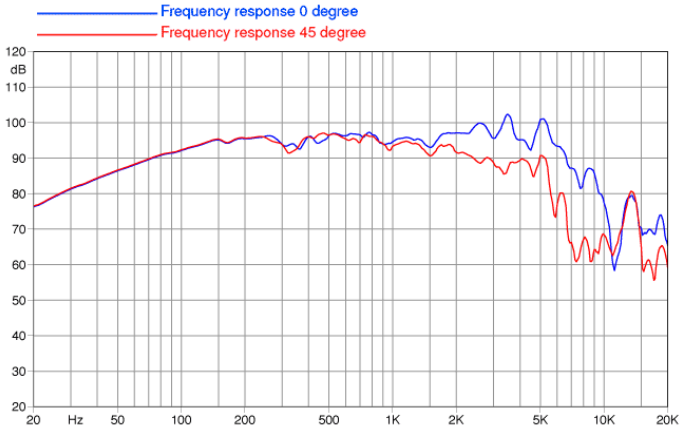

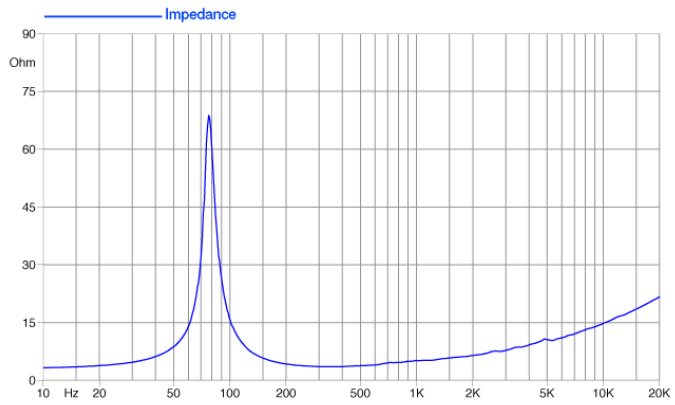

©Copyright 2026 **Faital S.p.A.** • Todos los derechos reservados.