PROFESSIONAL LOUDSPEAKERS

6FE400

6" - 200 W - 94 dB - 16 Ohm



ESPECIFICACIONES NOMINALES

Diámetro nominal	160 mm (6 in)
Diámetro total	166.5 mm (6.56 in)
Diámetro de fijación tornillos	155 mm (6.10 in)
Diámetro de corte en el Deflector	146 mm (5.75 in)
Profundidad	84 mm (3.31 in)
Espesor Canasta y Junta	7 mm (0.28 in)
Peso neto	**2.7 kg (6.0 lb)**
Caja de envío (Caja individual de cartón)	190 x 185 x 103 mm (7.48 x 7.28 x 4.05 in)
Peso envío	2.9 kg (6.4 lb)

REFERENCIA PIEZA – PART NUMBER (P/N)

Terminales tipo Faston - Versión 16 Ohm	01604419

NOTAS:

(1) Prueba 2 horas de acuerdo a AES 2-1984 Rev. 2003

(2) La potencia máxima se define como 3dB mayor que la potencia nominal

(3) Polialgodón tratado

(4) Xmáx= [(altura bobinado – altura campo magnético)/2] + (altura campo magnético/3)

(5) Desplazamiento máximo antes de daño permanente

PARÁMETROS TÉCNICOS

Impedancia nominal	16 Ohm
Impedancia mínima	13.8 Ohm
Soporte potencia AES **(1)**	200 W
Soporte máximo de potencia (2)	**400 W**
Sensibilidad (1W/1m)	**94 dB**
Rango de frecuencia	100÷7000 Hz
Diámetro Bobina	**44 mm (1.73 in)**
Material del bobinado	Al
Material del soporte	Al
Altura del bobinado	12.2 mm (0.48 in)
Altura del campo magnético	**8 mm (0.31 in)**
Densidad de flujo magnético	1.10 T
Imán	Anillo de Ferrita
Material Canasta	Acero
Demodulación	No
Suspensión del Diafragma **(3)**	Triple onda
Volumen ocupado por el altavoz	0.7 dm^3 (0.025 ft^3)
Perfil del Centrador	1x ondas de altura constante

PARÁMETROS THIELE Y SMALL

Fs	100 Hz
Re	12.0 Ohm
Qes	0.57
Qms	3.7
Qts	0.50
Vas	5.5 dm^3 (0.19 ft^3)
Sd	141 cm^2 (21.86 in^2)
Xmax **(4)**	4.77 mm
Xdamage **(5)**	15.5 mm
Mms	12.9 g
Bl	13 N/A
Le	0.42 mH
Mmd	11.0 g
Cms	0.20 mm/N
Rms	2.2 kg/s
Eta Zero	0.92 %
EBP	174 Hz

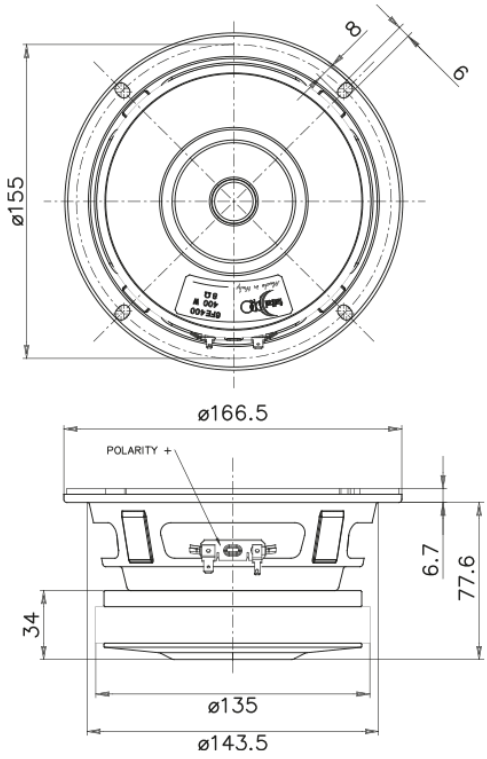

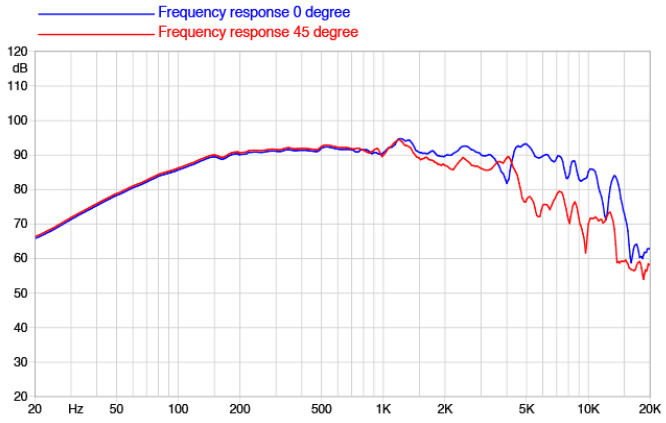

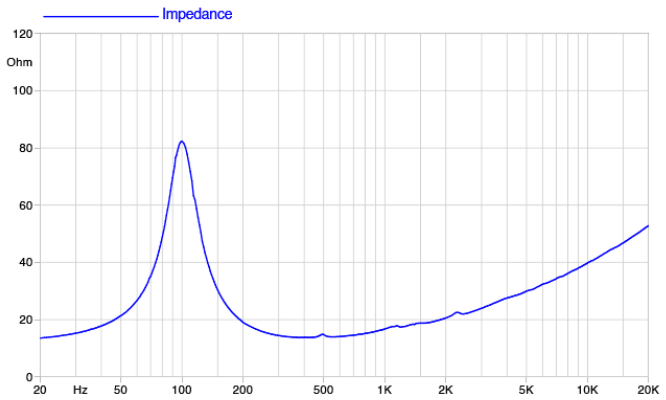

©Copyright 2026 **Faital S.p.A.** • Todos los derechos reservados.