PROFESSIONAL LOUDSPEAKERS

6FE300

6" - 175 W - 92 dB - 4 Ohm

ESPECIFICACIONES NOMINALES

Diámetro nominal	160 mm (6 in)
Diámetro total	166.5 mm (6.56 in)
Diámetro de fijación tornillos	155 mm (6.10 in)
Diámetro de corte en el Deflector	146 mm (5.75 in)
Profundidad	81 mm (3.19 in)
Espesor Canasta y Junta	7 mm (0.28 in)
Peso neto	**2.8 kg (6.2 lb)**
Caja de envío (Caja individual de cartón)	190 x 185 x 103 mm (7.48 x 7.28 x 4.05 in)
Peso envío	3 kg (6.6 lb)

REFERENCIA PIEZA – PART NUMBER (P/N)

Terminales tipo Faston - Versión 4 Ohm	01604350

NOTAS:

(1) Prueba 2 horas de acuerdo a AES 2-1984 Rev. 2003

(2) La potencia máxima se define como 3dB mayor que la potencia nominal

(3) Polialgodón tratado

(4) Xmáx= [(altura bobinado – altura campo magnético)/2] + (altura campo magnético/3)

(5) Desplazamiento máximo antes de daño permanente

PARÁMETROS TÉCNICOS

Impedancia nominal	4 Ohm
Impedancia mínima	3.4 Ohm
Soporte potencia AES **(1)**	175 W
Soporte máximo de potencia (2)	**350 W**
Sensibilidad (1W/1m)	**92 dB**
Rango de frecuencia	100÷4000 Hz
Diámetro Bobina	**52 mm (2.05 in)**
Material del bobinado	Al
Material del soporte	Fibra de vidrio
Altura del bobinado	9.8 mm (0.39 in)
Altura del campo magnético	**6 mm (0.24 in)**
Densidad de flujo magnético	1.15 T
Imán	Anillo de Ferrita
Material Canasta	Acero
Demodulación	No
Suspensión del Diafragma **(3)**	M-Onda
Volumen ocupado por el altavoz	0.6 dm^3 (0.021 ft^3)
Perfil del Centrador	1x ondas de altura constante

PARÁMETROS THIELE Y SMALL

Fs	98 Hz
Re	3 Ohm
Qes	0.43
Qms	9.8
Qts	0.41
Vas	4.4 dm^3 (0.15 ft^3)
Sd	138 cm^2 (21.39 in^2)
Xmax **(4)**	3.90 mm
Xdamage **(5)**	16.7 mm
Mms	16.0 g
Bl	8.33 N/A
Le	0.26 mH
Mmd	14.2 g
Cms	0.16 mm/N
Rms	1.0 kg/s
Eta Zero	0.94 %
EBP	230 Hz

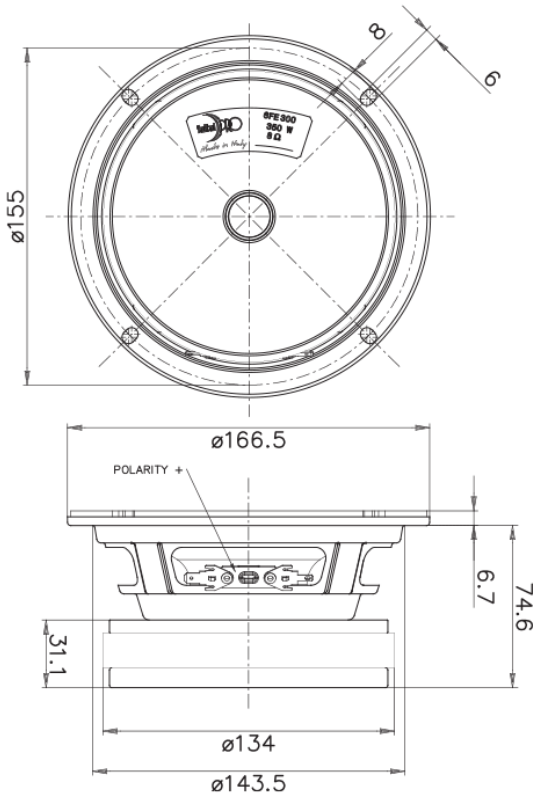

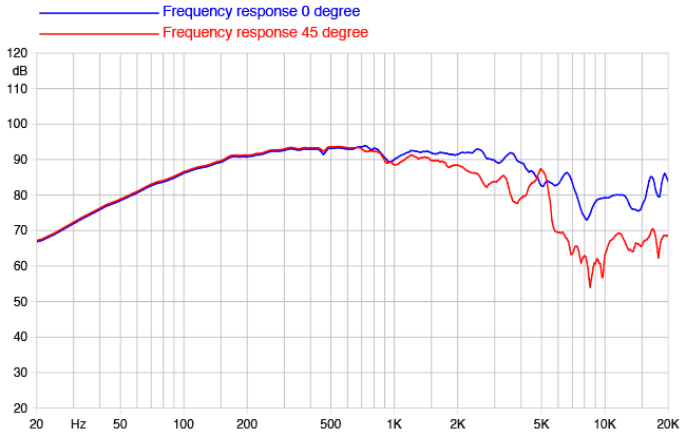

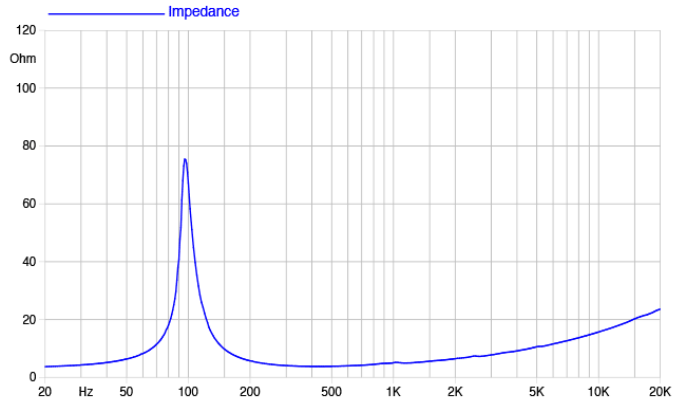

©Copyright 2025 **Faital S.p.A.** • Todos los derechos reservados.