PROFESSIONAL LOUDSPEAKERS

4FE32

4" - 30 W - 91 dB - 8 Ohm



ESPECIFICACIONES NOMINALES

Diámetro nominal	100 mm (4 in)
Diámetro total	129.85/100.5 mm (5.11/3.96 in)
Diámetro de fijación tornillos	115.26 mm (4.54 in)
Diámetro de corte en el Deflector	91.5 mm (3.60 in)
Profundidad	49.8 mm (1.96 in)
Espesor Canasta y Junta	7.2 mm (0.28 in)
Peso neto	**270 g (0.6 lb)**
Caja de envío (Caja individual de cartón - 8 Unidades)	225 x 225 x 150 mm (8.9 x 8.9 x 5.9 in)
Peso envío (8 Unidades)	2.8 kg (6.2 lb)

REFERENCIA PIEZA – PART NUMBER (P/N)

Terminales tipo Faston - Versión 8 Ohm	01004084

NOTAS:

Empaquetados y vendidos en múltiplos de 8 piezas

(1) Prueba 2 horas de acuerdo a AES 2-1984 Rev. 2003

(2) La potencia máxima se define como 3dB mayor que la potencia nominal

(3) NBR (Caucho)

(4) Xmáx= [(altura bobinado – altura campo magnético)/2] + (altura campo magnético/3)

(5) Desplazamiento máximo antes de daño permanente

PARÁMETROS TÉCNICOS

Impedancia nominal	8 Ohm
Impedancia mínima	7 Ohm
Soporte potencia AES **(1)**	30 W
Soporte máximo de potencia (2)	**60 W**
Sensibilidad (1W/1m)	**91 dB**
Rango de frecuencia	90÷20000 Hz
Diámetro Bobina	**19 mm (0.75 in)**
Material del bobinado	Al
Material del soporte	Kapton
Altura del bobinado	6.8 mm (0.27 in)
Altura del campo magnético	**4 mm (0.16 in)**
Densidad de flujo magnético	1.4 T
Imán	Anillo de Neodimio
Material Canasta	Acero
Demodulación	No
Suspensión del Diafragma **(3)**	Media onda
Volumen ocupado por el altavoz	0.075 dm^3 (0.003 ft^3)
Perfil del Centrador	1x ondas de altura constante

PARÁMETROS THIELE Y SMALL

Fs	100 Hz
Re	6.5 Ohm
Qes	0.70
Qms	4.9
Qts	0.61
Vas	2.3 dm^3 (0.08 ft^3)
Sd	51.9 cm^2 (8.04 in^2)
Xmax **(4)**	2.73 mm
Xdamage **(5)**	6.8 mm
Mms	4.2 g
Bl	4.8 N/A
Le	0.18 mH
Mmd	3.8 g
Cms	0.60 mm/N
Rms	0.5 kg/s
Eta Zero	0.30 %
EBP	143 Hz

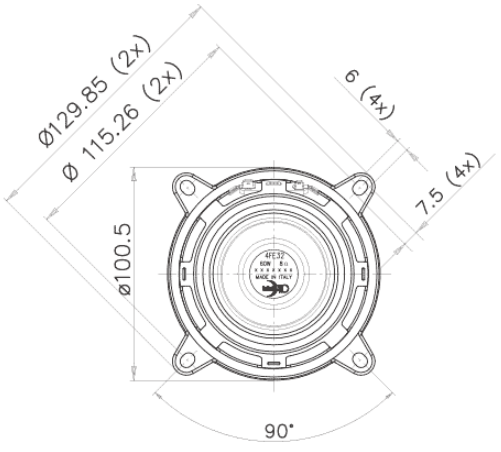

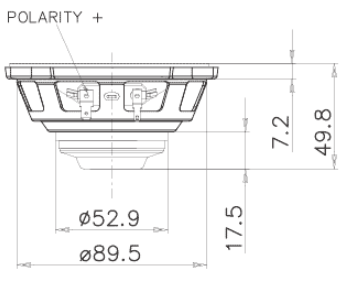

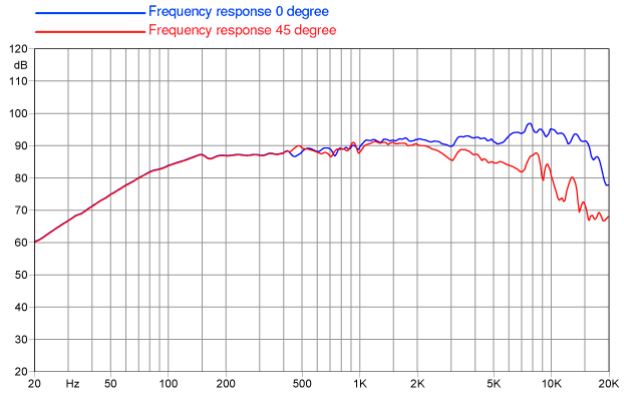

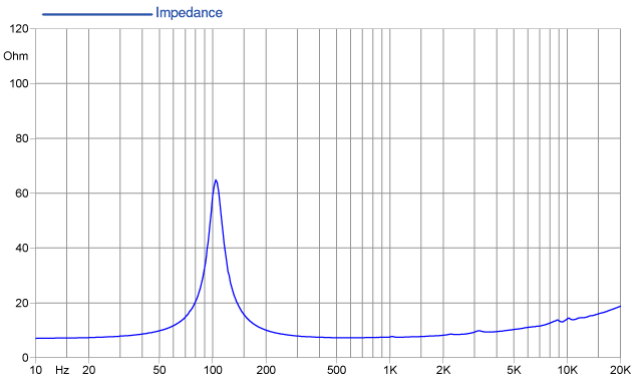

©Copyright 2026 **Faital S.p.A.** • Todos los derechos reservados.