PROFESSIONAL LOUDSPEAKERS

3FE26

3" - 20 W - 90 dB - 8 Ohm

ESPECIFICACIONES NOMINALES

Diámetro nominal	80 mm (3 in)
Diámetro total	105.6/81 mm (4.16/3.19 in)
Diámetro de fijación tornillos	92 mm (3.62 in)
Diámetro de corte en el Deflector	73.6 mm (2.90 in)
Profundidad	39.7 mm (1.56 in)
Espesor Canasta y Junta	4.7 mm (0.19 in)
Peso neto	**150 g (0.5 lb)**
Caja de envío (Caja individual de cartón - 36 Unidades)	285 x 285 x 255 mm (11.2 x 11.2 x 10.0 in)
Peso envío (36 Unidades)	6.8 kg (15.0 lb)

REFERENCIA PIEZA – PART NUMBER (P/N)

Terminales tipo Faston - Versión 8 Ohm	00804346

NOTAS:

Empaquetados y vendidos en múltiplos de 36 piezas

(1) Prueba 2 horas de acuerdo a AES 2-1984 Rev. 2003

(2) La potencia máxima se define como 3dB mayor que la potencia nominal

(3) Polialgodón tratado

(4) Xmáx= [(altura bobinado – altura campo magnético)/2] + (altura campo magnético/3)

(5) Desplazamiento máximo antes de daño permanente

PARÁMETROS TÉCNICOS

Impedancia nominal	8 Ohm
Impedancia mínima	6.4 Ohm
Soporte potencia AES **(1)**	20 W
Soporte máximo de potencia (2)	**40 W**
Sensibilidad (1W/1m)	**90 dB**
Rango de frecuencia	100÷20000 Hz
Diámetro Bobina	**19 mm (0.75 in)**
Material del bobinado	Al
Material del soporte	Kapton
Altura del bobinado	5 mm (0.20 in)
Altura del campo magnético	**3 mm (0.12 in)**
Densidad de flujo magnético	1.2 T
Imán	Anillo de Neodimio
Material Canasta	Acero
Demodulación	No
Suspensión del Diafragma **(3)**	Media onda
Volumen ocupado por el altavoz	0.040 dm^3 (0.001 ft^3)
Perfil del Centrador	1x ondas de altura constante

PARÁMETROS THIELE Y SMALL

Fs	150 Hz
Re	6.2 Ohm
Qes	1.10
Qms	2.8
Qts	0.79
Vas	0.9 dm^3 (0.03 ft^3)
Sd	33 cm^2 (5.12 in^2)
Xmax **(4)**	2.00 mm
Xdamage **(5)**	7.9 mm
Mms	1.9 g
Bl	3.3 N/A
Le	0.12 mH
Mmd	1.7 g
Cms	0.59 mm/N
Rms	0.6 kg/s
Eta Zero	0.29 %
EBP	136 Hz

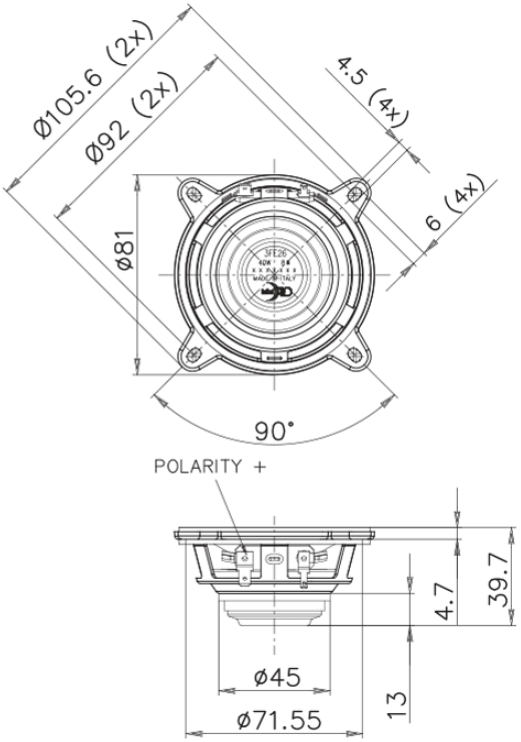

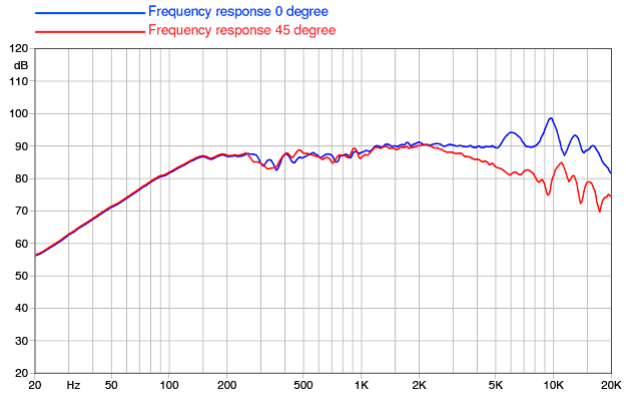

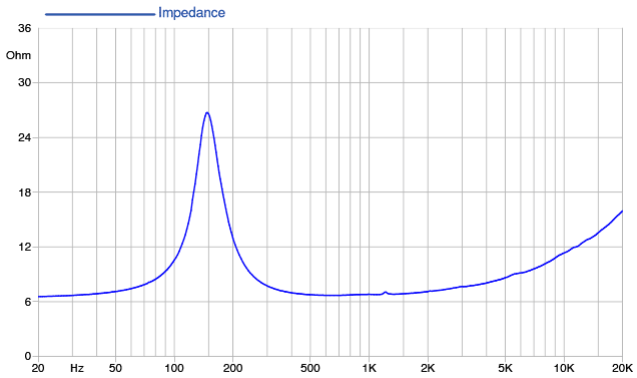

©Copyright 2025 **Faital S.p.A.** • Todos los derechos reservados.