PROFESSIONAL LOUDSPEAKERS

15HP1020

15" - 700 W - 98 dB - 8 Ohm

ESPECIFICACIONES NOMINALES

Diámetro nominal	380 mm (15 in)
Diámetro total	393 mm (15.47 in)
Diámetro de fijación tornillos	374 mm (14.72 in)
Diámetro de corte en el Deflector	356 mm (14.02 in)
Profundidad	181.3 mm (7.14 in)
Espesor Canasta y Junta	13.7 mm (0.54 in)
Peso neto	**6.2 kg (13.6 lb)**
Caja de envío (Caja individual de cartón)	430 x 427 x 236 mm (16.9 x 16.8 x 9.3 in)
Peso envío	7.2 kg (15.9 lb)

REFERENCIA PIEZA – PART NUMBER (P/N)

Terminales tipo Push - Versión 8 Ohm	03803941

NOTAS:

PATENTADO IT 2006/000327

(1) Prueba 2 horas de acuerdo a AES 2-1984 Rev. 2003

(2) La potencia máxima se define como 3dB mayor que la potencia nominal

(3) Polialgodón tratado

(4) Xmáx= [(altura bobinado – altura campo magnético)/2] + (altura campo magnético/3)

(5) Desplazamiento máximo antes de daño permanente

PARÁMETROS TÉCNICOS

Impedancia nominal	8 Ohm
Impedancia mínima	6.9 Ohm
Soporte potencia AES **(1)**	700 W
Soporte máximo de potencia (2)	**1400 W**
Sensibilidad (1W/1m)	**98 dB**
Rango de frecuencia	40÷4000 Hz
Diámetro Bobina	**100 mm (4 in)**
Material del bobinado	Al
Material del soporte	Fibra de vidrio
Altura del bobinado	22 mm (0.87 in)
Altura del campo magnético	**12 mm (0.47 in)**
Densidad de flujo magnético	1.3 T
Imán	Disco de Neodimio
Material Canasta	Aluminio
Demodulación	No
Suspensión del Diafragma **(3)**	Triple onda
Volumen ocupado por el altavoz	3.9 dm^3 (0.138 ft^3)
Perfil del Centrador	2x ondas de altura constante simétrica no adyacent

PARÁMETROS THIELE Y SMALL

Fs	40 Hz
Re	5.5 Ohm
Qes	0.28
Qms	10.2
Qts	0.27
Vas	126.6 dm^3 (4.47 ft^3)
Sd	822 cm^2 (127.41 in^2)
Xmax **(4)**	9.00 mm
Xdamage **(5)**	16 mm
Mms	118.0 g
Bl	24.2 N/A
Le	1.2 mH
Mmd	91.4 g
Cms	0.13 mm/N
Rms	2.9 kg/s
Eta Zero	2.82 %
EBP	143 Hz

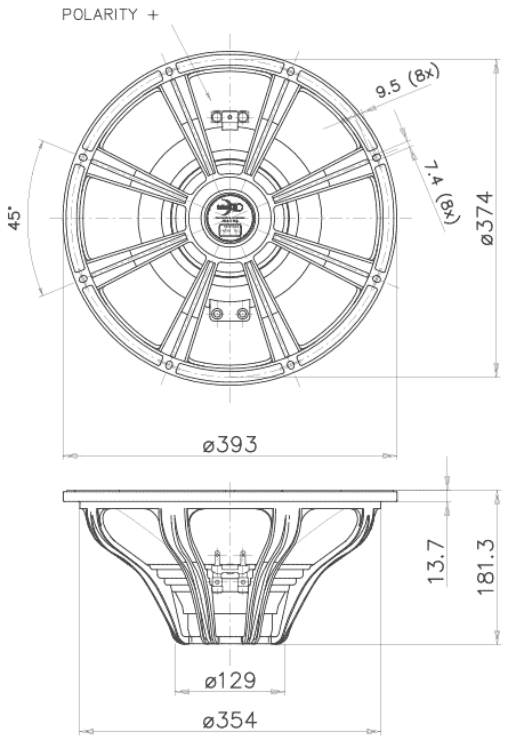

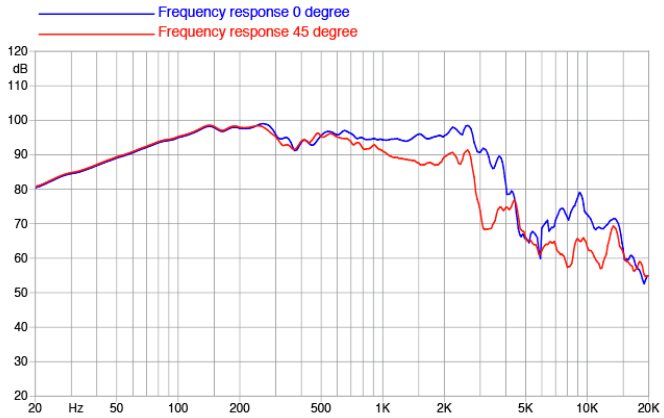

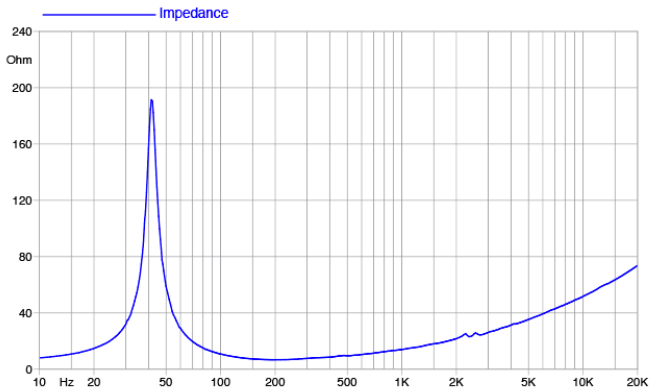

©Copyright 2025 **Faital S.p.A.** • Todos los derechos reservados.