PROFESSIONAL LOUDSPEAKERS

12HP1030

12" - 1000 W - 95 dB - 8 Ohm

ESPECIFICACIONES NOMINALES

Diámetro nominal	300 mm (12 in)
Diámetro total	316 mm (12.44 in)
Diámetro de fijación tornillos	298.5 mm (11.75 in)
Diámetro de corte en el Deflector	282 mm (11.10 in)
Profundidad	147 mm (5.79 in)
Espesor Canasta y Junta	12 mm (0.47 in)
Peso neto	**11.1 kg (24.5 lb)**
Caja de envío (Caja individual de cartón)	350 x 346 x 190 mm (13.8 x 13.6 x 7.5 in)
Peso envío	11.8 kg (26.0 lb)

REFERENCIA PIEZA – PART NUMBER (P/N)

Terminales tipo Push - Versión 8 Ohm	03004072

NOTAS:

(1) Prueba 2 horas de acuerdo a AES 2-1984 Rev. 2003

(2) La potencia máxima se define como 3dB mayor que la potencia nominal

(3) Polialgodón tratado

(4) Xmáx= [(altura bobinado – altura campo magnético)/2] + (altura campo magnético/3)

(5) Desplazamiento máximo antes de daño permanente

PARÁMETROS TÉCNICOS

Impedancia nominal	8 Ohm
Impedancia mínima	6.7 Ohm
Soporte potencia AES **(1)**	1000 W
Soporte máximo de potencia (2)	**2000 W**
Sensibilidad (1W/1m)	**95 dB**
Rango de frecuencia	45÷1600 Hz
Diámetro Bobina	**100 mm (4 in)**
Material del bobinado	Cu
Material del soporte	Fibra de vidrio
Altura del bobinado	28.9 mm (1.14 in)
Altura del campo magnético	**12 mm (0.47 in)**
Densidad de flujo magnético	1.1 T
Imán	Anillo de Ferrita
Material Canasta	Aluminio
Demodulación	Anillo de Aluminio
Suspensión del Diafragma **(3)**	Triple onda
Volumen ocupado por el altavoz	3.7 dm^3 (0.131 ft^3)
Perfil del Centrador	2x ondas de altura variable simétrica no adyacentes

PARÁMETROS THIELE Y SMALL

Fs	45 Hz
Re	5 Ohm
Qes	0.31
Qms	13.8
Qts	0.30
Vas	35.9 dm^3 (1.27 ft^3)
Sd	518 cm^2 (80.29 in^2)
Xmax **(4)**	12.45 mm
Xdamage **(5)**	20.5 mm
Mms	130.5 g
Bl	24.3 N/A
Le	1.35 mH
Mmd	117.2 g
Cms	0.10 mm/N
Rms	2.7 kg/s
Eta Zero	1.02 %
EBP	145 Hz

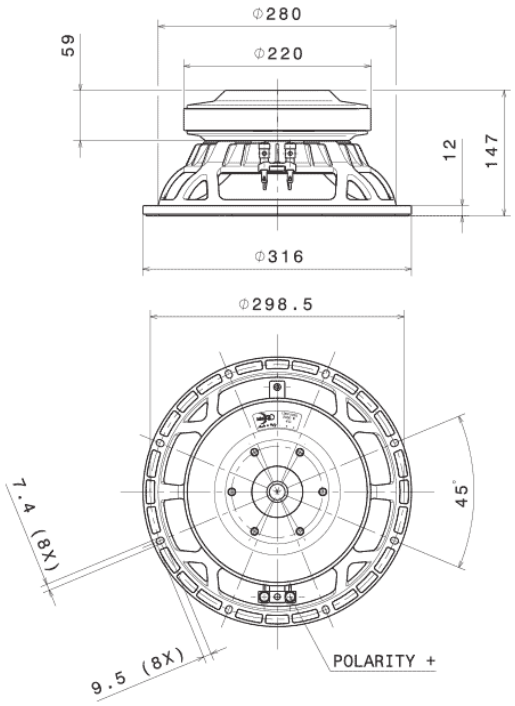

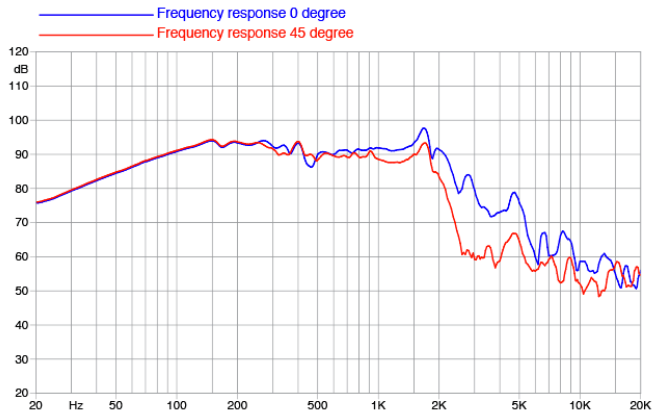

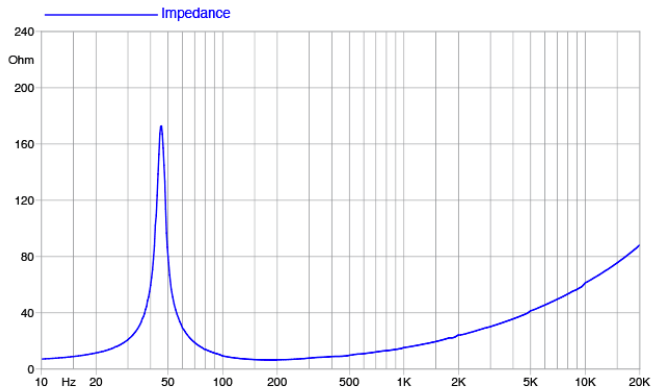

©Copyright 2025 **Faital S.p.A.** • Todos los derechos reservados.