PROFESSIONAL LOUDSPEAKERS

12RS1066

12" - 1000 W - 92 dB - 16 Ohm

ESPECIFICACIONES NOMINALES

Diámetro nominal	300 mm (12 in)
Diámetro total	316 mm (12.44 in)
Diámetro de fijación tornillos	298.5 mm (11.75 in)
Diámetro de corte en el Deflector	282 mm (11.10 in)
Profundidad	176.5 mm (6.95 in)
Espesor Canasta y Junta	20.2 mm (0.80 in)
Peso neto	**6.6 kg (14.6 lb)**
Caja de envío (Caja individual de cartón)	350 x 346 x 216 mm (13.8 x 13.6 x 8.5 in)
Peso envío	7.3 kg (16.1 lb)

REFERENCIA PIEZA – PART NUMBER (P/N)

Terminales tipo Push - Versión 16 Ohm	03004241

NOTAS:

(1) Prueba 2 horas de acuerdo a AES 2-1984 Rev. 2003

(2) La potencia máxima se define como 3dB mayor que la potencia nominal

(3) NBR (Caucho)

(4) Xmáx= [(altura bobinado – altura campo magnético)/2] + (altura campo magnético/3)

(5) Desplazamiento máximo antes de daño permanente

PARÁMETROS TÉCNICOS

Impedancia nominal	16 Ohm
Impedancia mínima	14.5 Ohm
Soporte potencia AES **(1)**	1000 W
Soporte máximo de potencia (2)	**2000 W**
Sensibilidad (1W/1m)	**92 dB**
Rango de frecuencia	45÷2500 Hz
Diámetro Bobina	**100 mm (4 in)**
Material del bobinado	Cu
Material del soporte	Fibra de vidrio
Altura del bobinado	28.9 mm (1.14 in)
Altura del campo magnético	**12 mm (0.47 in)**
Densidad de flujo magnético	1.22 T
Imán	Anillo de Neodimio
Material Canasta	Aluminio
Demodulación	Anillo de Aluminio
Suspensión del Diafragma **(3)**	Media onda
Volumen ocupado por el altavoz	2.9 dm^3 (0.102 ft^3)
Perfil del Centrador	2x ondas de altura variable simétrica no adyacentes

PARÁMETROS THIELE Y SMALL

Fs	45 Hz
Re	12 Ohm
Qes	0.46
Qms	11.2
Qts	0.44
Vas	28.4 dm^3 (1.00 ft^3)
Sd	496 cm^2 (76.88 in^2)
Xmax **(4)**	12.45 mm
Xdamage **(5)**	20.5 mm
Mms	151.5 g
Bl	33.5 N/A
Le	2.5 mH
Mmd	139.0 g
Cms	0.08 mm/N
Rms	3.8 kg/s
Eta Zero	0.55 %
EBP	98 Hz

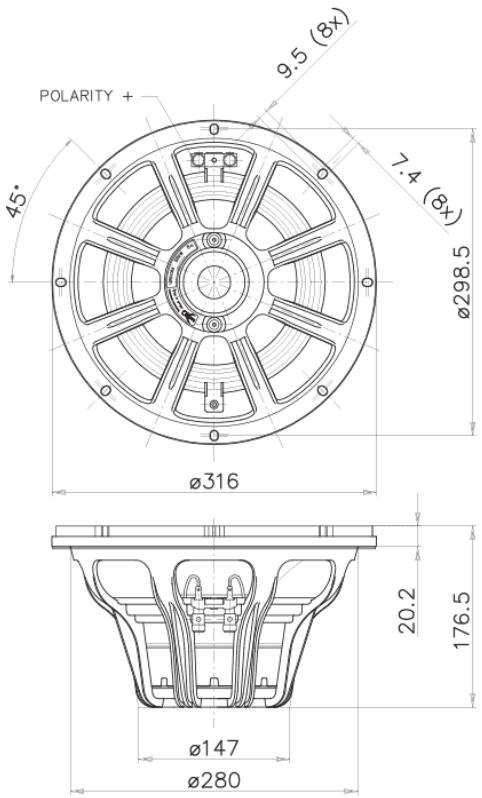

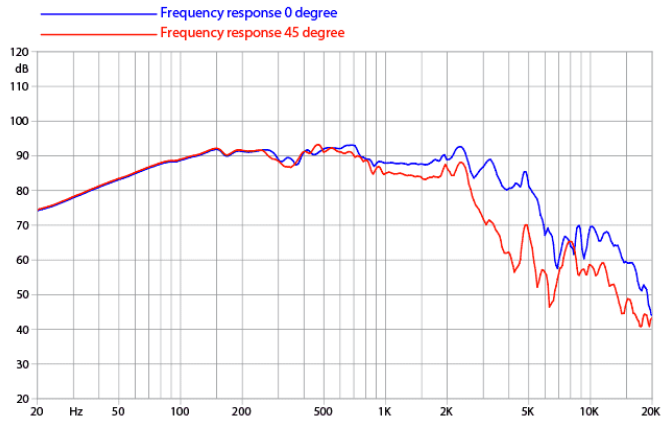

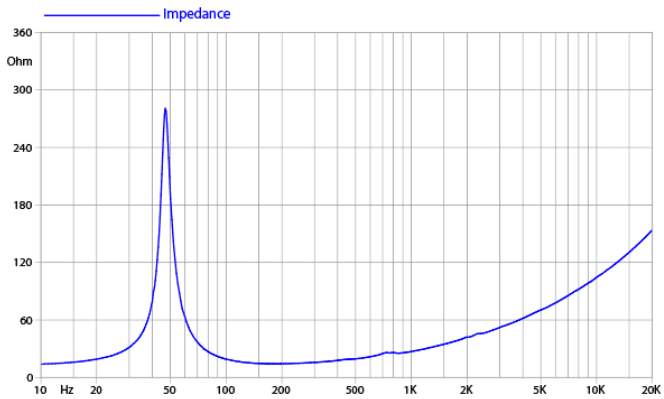

©Copyright 2025 **Faital S.p.A.** • Todos los derechos reservados.