PROFESSIONAL LOUDSPEAKERS

18FH500

18" - 600 W - 98 dB - 4 Ohm

ESPECIFICACIONES NOMINALES

Diámetro nominal	460 mm (18 in)
Diámetro total	460 mm (18.11 in)
Diámetro de fijación tornillos	440 mm (17.32 in)
Diámetro de corte en el Deflector	424 mm (16.7 in)
Profundidad	202 mm (7.95 in)
Espesor Canasta y Junta	13.9 mm (0.55 in)
Peso neto	**4.6 kg (10.1 lb)**
Caja de envío (Caja individual de cartón)	503 x 500 x 258 mm (19.8 x 19.7 x 10.2 in)
Peso envío	6 kg (13.2 lb)

REFERENCIA PIEZA – PART NUMBER (P/N)

Terminales tipo Push - Versión 4 Ohm	04604288

NOTAS:

(1) Prueba 2 horas de acuerdo a AES 2-1984 Rev. 2003
(2) La potencia máxima se define como 3dB mayor que la potencia nominal
(3) Polialgodón tratado
(4) Xmáx= [(altura bobinado – altura campo magnético)/2] + (altura campo magnético/3)
(5) Desplazamiento máximo antes de daño permanente

PARÁMETROS TÉCNICOS

Impedancia nominal	4 Ohm
Impedancia mínima	3.95 Ohm
Soporte potencia AES **(1)**	600 W
Soporte máximo de potencia (2)	**1200 W**
Sensibilidad (1W/1m)	**98 dB**
Rango de frecuencia	30÷3150 Hz
Diámetro Bobina	**77 mm (3 in)**
Material del bobinado	Cu
Material del soporte	Fibra de vidrio
Altura del bobinado	22,4 mm (0.88 in)
Altura del campo magnético	**10.5 mm (0.41 in)**
Densidad de flujo magnético	1.2 T
Imán	Disco de Neodimio
Material Canasta	Aluminio
Demodulación	No
Suspensión del Diafragma **(3)**	Triple onda
Volumen ocupado por el altavoz	5.7 dm^3 (0.201 ft^3)
Perfil del Centrador	1x ondas de altura variable

PARÁMETROS THIELE Y SMALL

Fs	28 Hz
Re	3.3 Ohm
Qes	0.3
Qms	7.2
Qts	0.29
Vas	456.7 dm^3 (16.13 ft^3)
Sd	1207 cm^2 (187.09 in^2)
Xmax **(4)**	9.45 mm
Xdamage **(5)**	17.5 mm
Mms	143.9 g
Bl	16.7 N/A
Le	1.07 mH
Mmd	96.5 g
Cms	0.22 mm/N
Rms	3.5 kg/s
Eta Zero	3.25 %
EBP	93 Hz

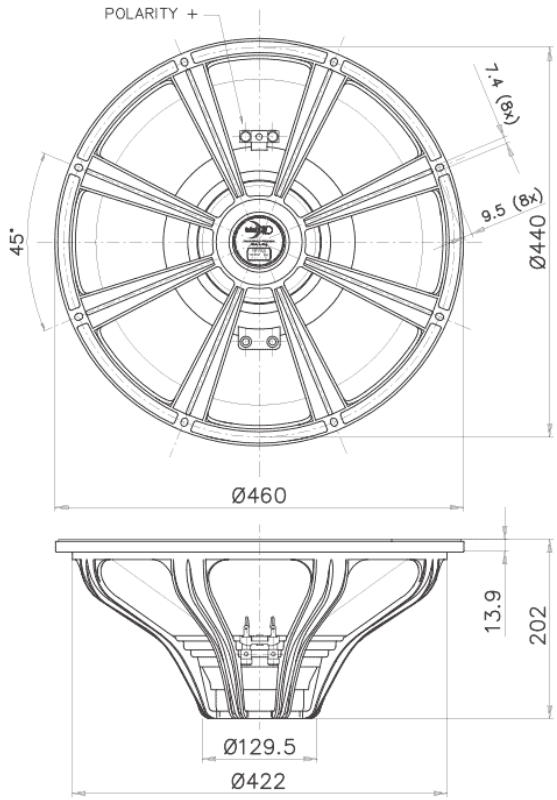

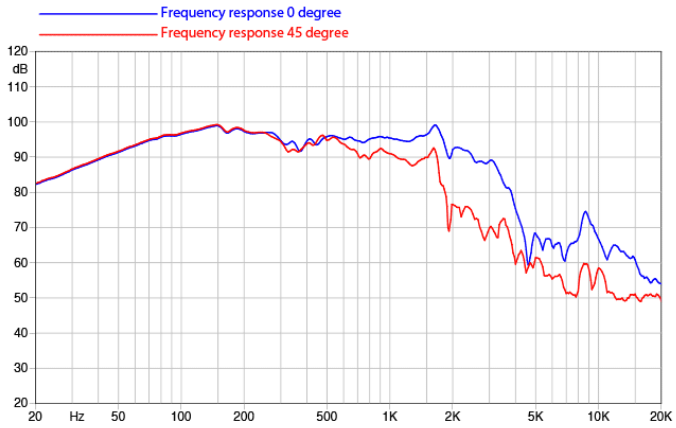

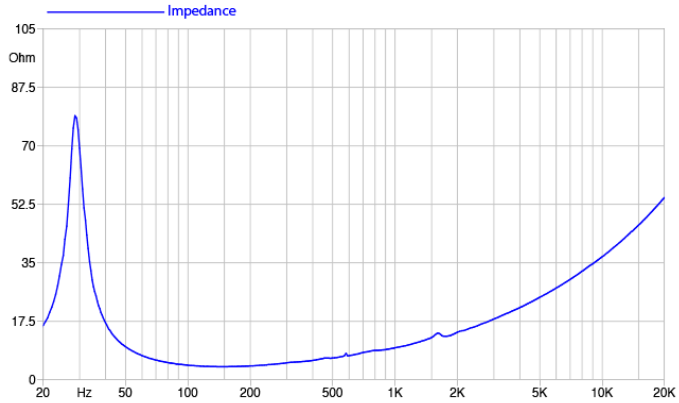

©Copyright 2025 **Faital S.p.A.** • Todos los derechos reservados.