PROFESSIONAL LOUDSPEAKERS

12FH520

12" - 600 W - 98 dB - 8 Ohm

ESPECIFICACIONES NOMINALES

Diámetro nominal	300 mm (12 in)
Diámetro total	316 mm (12.44 in)
Diámetro de fijación tornillos	298.5 mm (11.75 in)
Diámetro de corte en el Deflector	284 mm (11.18 in)
Profundidad	155.75 mm (6.13 in)
Espesor Canasta y Junta	12.5 mm (0.49 in)
Peso neto	**4.2 kg (9.3 lb)**
Caja de envío (Caja individual de cartón)	350 x 346 x 216 mm (13.8 x 13.6 x 8.5 in)
Peso envío	5 kg (11.0 lb)

REFERENCIA PIEZA – PART NUMBER (P/N)

Terminales tipo Push - Versión 8 Ohm	03003973

NOTAS:

(1) Prueba 2 horas de acuerdo a AES 2-1984 Rev. 2003
(2) La potencia máxima se define como 3dB mayor que la potencia nominal
(3) Polialgodón tratado
(4) Xmáx= [(altura bobinado – altura campo magnético)/2] + (altura campo magnético/3)
(5) Desplazamiento máximo antes de daño permanente

PARÁMETROS TÉCNICOS

Impedancia nominal	8 Ohm
Impedancia mínima	6.3 Ohm
Soporte potencia AES **(1)**	600 W
Soporte máximo de potencia (2)	**1200 W**
Sensibilidad (1W/1m)	**98 dB**
Rango de frecuencia	50÷4000 Hz
Diámetro Bobina	**77 mm (3 in)**
Material del bobinado	Al
Material del soporte	Fibra de vidrio
Altura del bobinado	18.5 mm (0.71 in)
Altura del campo magnético	**12 mm (0.47 in)**
Densidad de flujo magnético	1.1 T
Imán	Disco de Neodimio
Material Canasta	Aluminio
Demodulación	Anillo de Aluminio
Suspensión del Diafragma **(3)**	Triple onda
Volumen ocupado por el altavoz	2.4 dm^3 (0.085 ft^3)
Perfil del Centrador	1x ondas de altura variable

PARÁMETROS THIELE Y SMALL

Fs	50 Hz
Re	5.1 Ohm
Qes	0.30
Qms	11.1
Qts	0.29
Vas	73.7 dm^3 (2.60 ft^3)
Sd	540 cm^2 (83.70 in^2)
Xmax **(4)**	7.25 mm
Xdamage **(5)**	19.5 mm
Mms	56.0 g
Bl	17.3 N/A
Le	0.74 mH
Mmd	41.8 g
Cms	0.18 mm/N
Rms	1.6 kg/s
Eta Zero	2.98 %
EBP	167 Hz

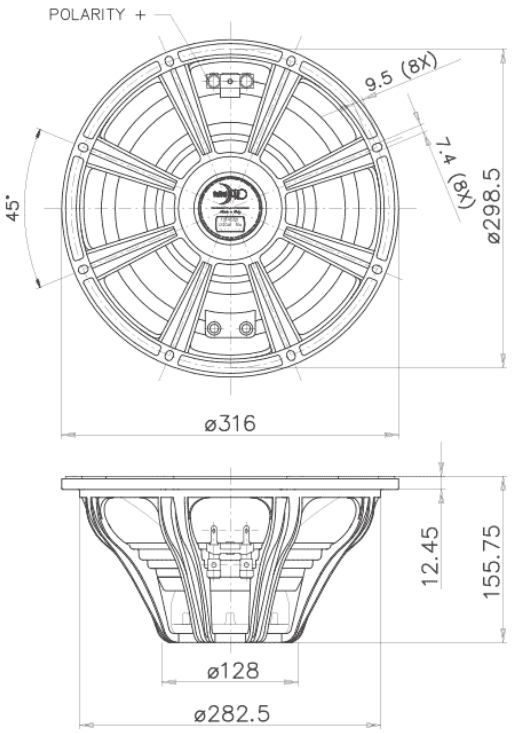

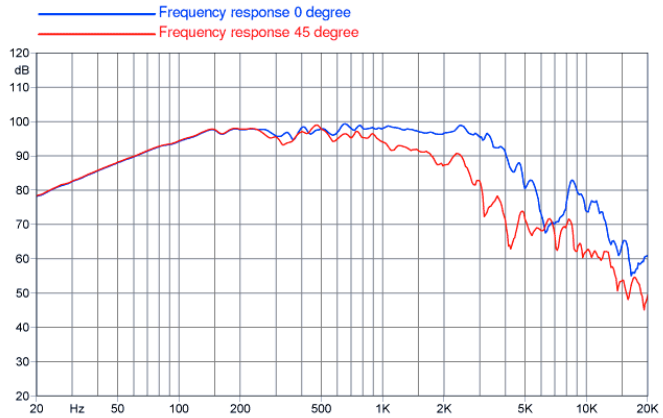

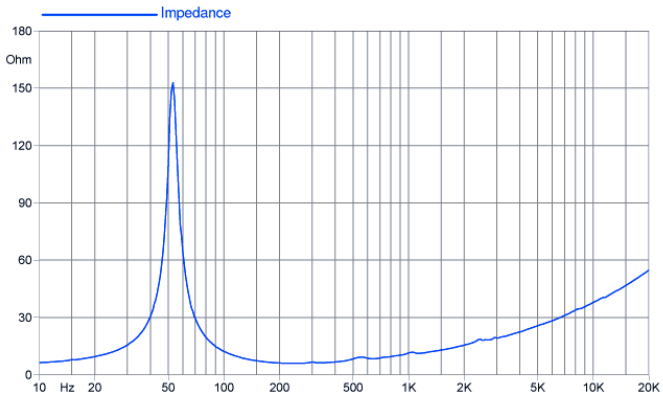

©Copyright 2025 **Faital S.p.A.** • Todos los derechos reservados.