PROFESSIONAL LOUDSPEAKERS

10FH530

10" - 500 W - 96 dB - 16 Ohm



ESPECIFICACIONES NOMINALES

Diámetro nominal	250 mm (10 in)
Diámetro total	261 mm (10.28 in)
Diámetro de fijación tornillos	246 mm (9.69 in)
Diámetro de corte en el Deflector	230 mm (9.06 in)
Profundidad	130 mm (5.12 in)
Espesor Canasta y Junta	11.5 mm (0.45 in)
Peso neto	**7.5 kg (16.5 lb)**
Caja de envío (Caja individual de cartón)	294 x 290 x 203 mm (11.6 x 11.4 x 8.0 in)
Peso envío	8 kg (17.6 lb)

REFERENCIA PIEZA – PART NUMBER (P/N)

Terminales tipo Faston - Versión 16 Ohm	02504226

NOTAS:

(1) Prueba 2 horas de acuerdo a AES 2-1984 Rev. 2003

(2) La potencia máxima se define como 3dB mayor que la potencia nominal

(3) Polialgodón tratado

(4) Xmáx= [(altura bobinado – altura campo magnético)/2] + (altura campo magnético/3)

(5) Desplazamiento máximo antes de daño permanente

PARÁMETROS TÉCNICOS

Impedancia nominal	16 Ohm
Impedancia mínima	15.5 Ohm
Soporte potencia AES **(1)**	500 W
Soporte máximo de potencia (2)	**1000 W**
Sensibilidad (1W/1m)	**96 dB**
Rango de frecuencia	70÷4000 Hz
Diámetro Bobina	**77 mm (3 in)**
Material del bobinado	Al
Material del soporte	Fibra de vidrio
Altura del bobinado	18.4 mm (0.72 in)
Altura del campo magnético	**10.5 mm (0.41 in)**
Densidad de flujo magnético	1.2 T
Imán	Anillo de Ferrita
Material Canasta	Aluminio
Demodulación	Anillo de Aluminio
Suspensión del Diafragma **(3)**	Triple onda
Volumen ocupado por el altavoz	2 dm^3 (0.071 ft^3)
Perfil del Centrador	1x ondas de altura variable

PARÁMETROS THIELE Y SMALL

Fs	67 Hz
Re	12.8 Ohm
Qes	0.4
Qms	10.9
Qts	0.39
Vas	20.2 dm^3 (0.71 ft^3)
Sd	347 cm^2 (53.79 in^2)
Xmax **(4)**	7.45 mm
Xdamage **(5)**	18.8 mm
Mms	47.0 g
Bl	25.1 N/A
Le	1.42 mH
Mmd	39.7 g
Cms	0.12 mm/N
Rms	1.81 kg/s
Eta Zero	1.46 %
EBP	168 Hz

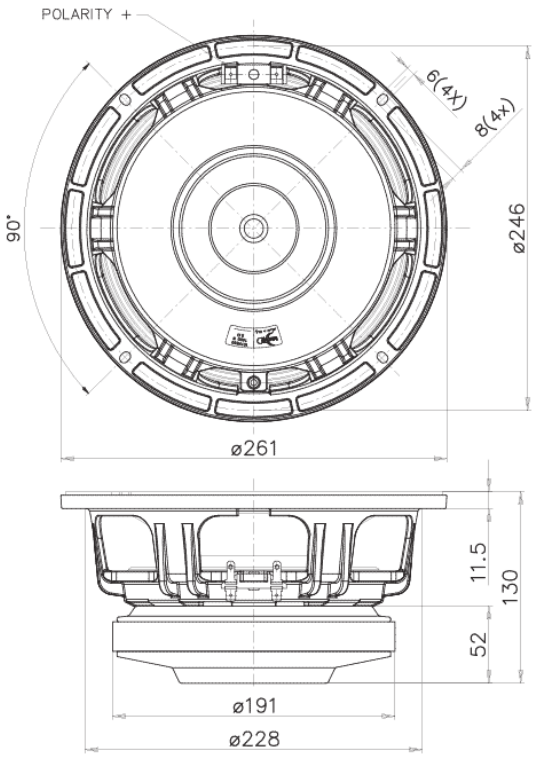

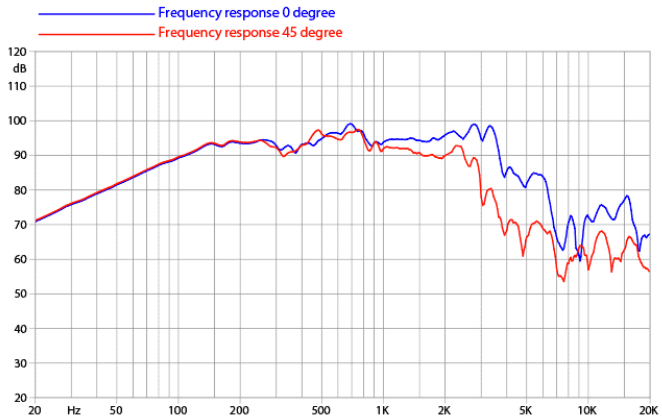

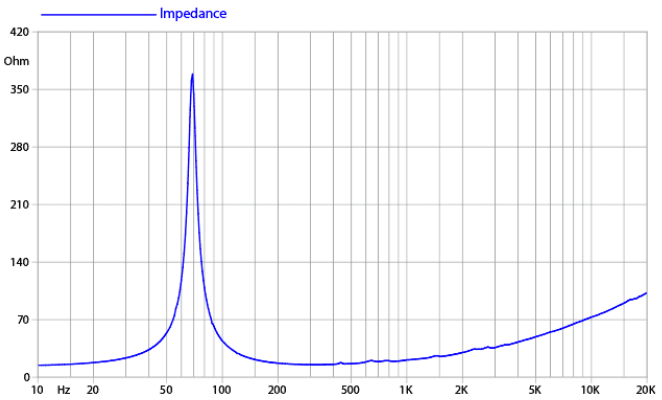

©Copyright 2026 **Faital S.p.A.** • Todos los derechos reservados.