PROFESSIONAL LOUDSPEAKERS

10FH500

10" - 500 W - 96 dB - 8 Ohm

ESPECIFICACIONES NOMINALES

Diámetro nominal	250 mm (10 in)
Diámetro total	261 mm (10.28 in)
Diámetro de fijación tornillos	246 mm (9.69 in)
Diámetro de corte en el Deflector	232 mm (9.13 in)
Profundidad	141.3 mm (5.56 in)
Espesor Canasta y Junta	12.5 mm (0.49 in)
Peso neto	**3.4 kg (7.5 lb)**
Caja de envío (Caja individual de cartón)	294 x 290 x 203 mm (11.6 x 11.4 x 8.0 in)
Peso envío	4 kg (8.8 lb)

REFERENCIA PIEZA – PART NUMBER (P/N)

Terminales tipo Push - Versión 8 Ohm	02503924

NOTAS:

PATENTADO IT 2006/000327

(1) Prueba 2 horas de acuerdo a AES 2-1984 Rev. 2003

(2) La potencia máxima se define como 3dB mayor que la potencia nominal

(3) Polialgodón tratado

(4) Xmáx= [(altura bobinado – altura campo magnético)/2] + (altura campo magnético/3)

(5) Desplazamiento máximo antes de daño permanente

PARÁMETROS TÉCNICOS

Impedancia nominal	8 Ohm
Impedancia mínima	6.4 Ohm
Soporte potencia AES **(1)**	500 W
Soporte máximo de potencia (2)	**1000 W**
Sensibilidad (1W/1m)	**96 dB**
Rango de frecuencia	60÷4000 Hz
Diámetro Bobina	**77 mm (3 in)**
Material del bobinado	Al
Material del soporte	Fibra de vidrio
Altura del bobinado	18.5 mm (0.73 in)
Altura del campo magnético	**10.5 mm (0.41 in)**
Densidad de flujo magnético	1.2 T
Imán	Disco de Neodimio
Material Canasta	Aluminio
Demodulación	No
Suspensión del Diafragma **(3)**	Triple onda
Volumen ocupado por el altavoz	1.6 dm^3 (0.057 ft^3)
Perfil del Centrador	1x ondas de altura constante

PARÁMETROS THIELE Y SMALL

Fs	60 Hz
Re	5.1 Ohm
Qes	0.28
Qms	3.3
Qts	0.26
Vas	25.8 dm^3 (0.91 ft^3)
Sd	351 cm^2 (54.41 in^2)
Xmax **(4)**	7.50 mm
Xdamage **(5)**	12.5 mm
Mms	47.0 g
Bl	17.9 N/A
Le	0.85 mH
Mmd	39.6 g
Cms	0.15 mm/N
Rms	5.4 kg/s
Eta Zero	1.91 %
EBP	214 Hz

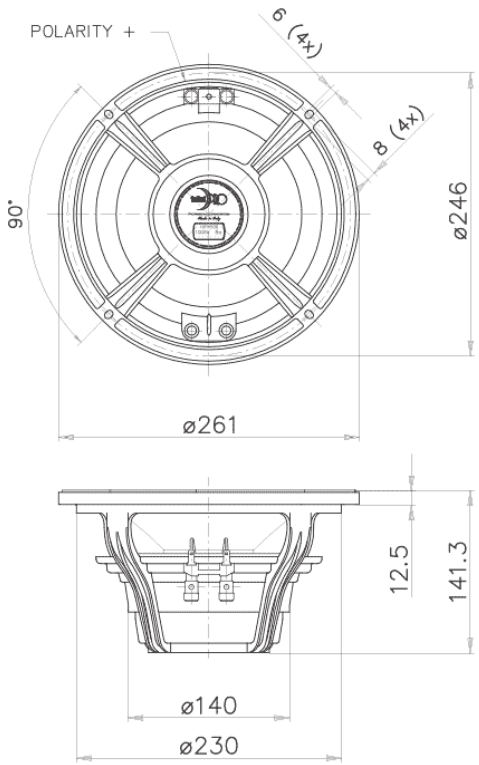

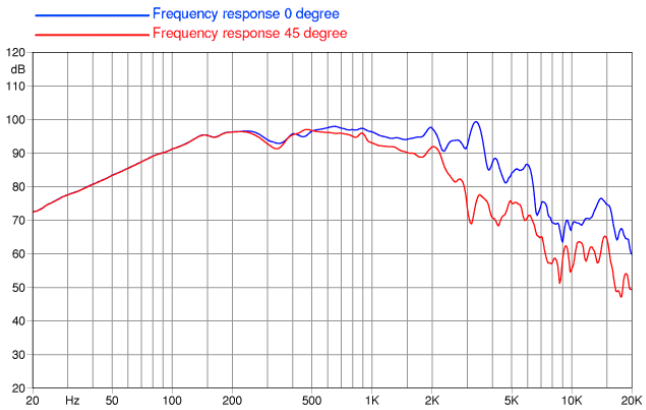

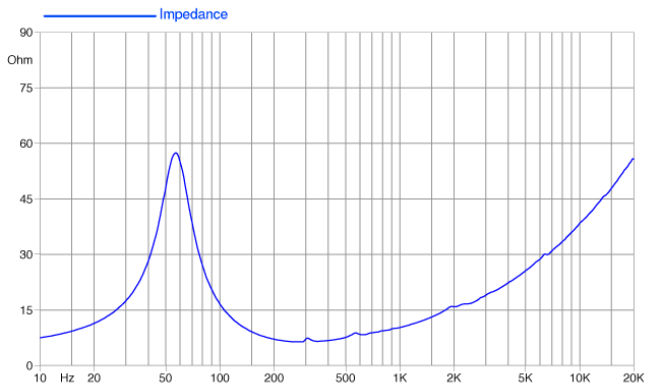

©Copyright 2025 **Faital S.p.A.** • Todos los derechos reservados.