PROFESSIONAL LOUDSPEAKERS

10RS430

10" - 400 W - 91 dB - 8 Ohm



ESPECIFICACIONES NOMINALES

Diámetro nominal	250 mm (10 in)
Diámetro total	261 mm (10.28 in)
Diámetro de fijación tornillos	246 mm (9.69 in)
Diámetro de corte en el Deflector	230 mm (9.06 in)
Profundidad	136 mm (5.35 in)
Espesor Canasta y Junta	17 mm (0.67 in)
Peso neto	**6.8 kg (15.0 lb)**
Caja de envío (Caja individual de cartón)	294 x 290 x 203 mm (11.5 x 11.4 x 8.0 in)
Peso envío	7.3 kg (16.1 lb)

REFERENCIA PIEZA – PART NUMBER (P/N)

Terminales tipo Push - Versión 8 Ohm	02504390

NOTAS:

(1) Prueba 2 horas de acuerdo a AES 2-1984 Rev. 2003

(2) La potencia máxima se define como 3dB mayor que la potencia nominal

(3) EPDM (Caucho)

(4) Xmáx= [(altura bobinado – altura campo magnético)/2] + (altura campo magnético/3)

(5) Desplazamiento máximo antes de daño permanente

PARÁMETROS TÉCNICOS

Impedancia nominal	8 Ohm
Impedancia mínima	8 Ohm
Soporte potencia AES **(1)**	400 W
Soporte máximo de potencia (2)	**800 W**
Sensibilidad (1W/1m)	**91 dB**
Rango de frecuencia	30÷2500 Hz
Diámetro Bobina	**65 mm (2.56 in)**
Material del bobinado	Al
Material del soporte	Fibra de vidrio
Altura del bobinado	29.8 mm (1.17 in)
Altura del campo magnético	**8 mm (0.31 in)**
Densidad de flujo magnético	1.50 T
Imán	Anillo de Ferrita
Material Canasta	Aluminio
Demodulación	Anillo de Aluminio
Suspensión del Diafragma **(3)**	Media onda
Volumen ocupado por el altavoz	2 dm^3 (0.071 ft^3)
Perfil del Centrador	1x ondas de altura constante

PARÁMETROS THIELE Y SMALL

Fs	32 Hz
Re	6.8 Ohm
Qes	0.29
Qms	10.0
Qts	0.28
Vas	59.2 dm^3 (2.09 ft^3)
Sd	344 cm^2 (53.32 in^2)
Xmax **(4)**	13.57 mm
Xdamage **(5)**	21.5 mm
Mms	69.0 g
Bl	18 N/A
Le	0.78 mH
Mmd	61.8 g
Cms	0.36 mm/N
Rms	1.4 kg/s
Eta Zero	0.65 %
EBP	110 Hz

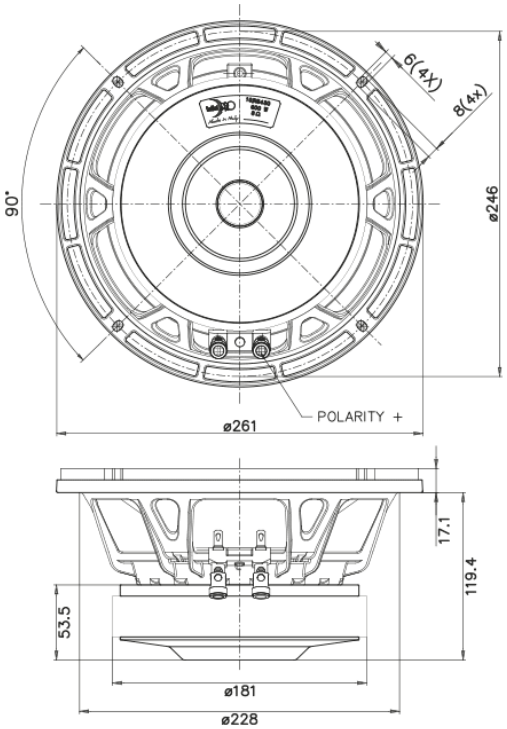

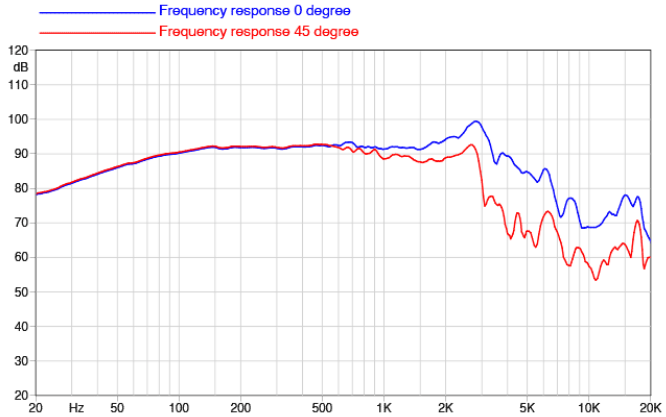

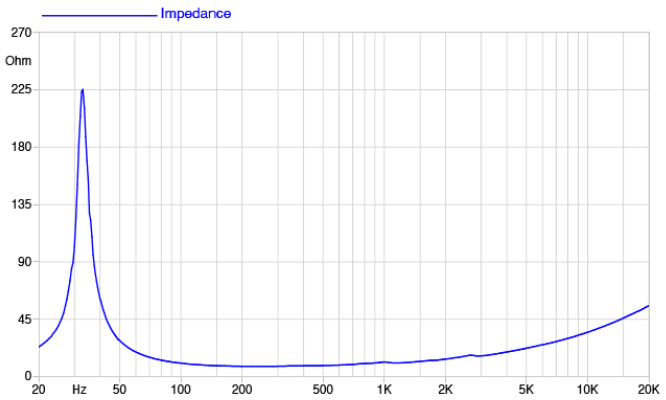

©Copyright 2026 **Faital S.p.A.** • Todos los derechos reservados.