PROFESSIONAL LOUDSPEAKERS

10RS350

10" - 300 W - 91 dB - 8 Ohm

ESPECIFICACIONES NOMINALES

Diámetro nominal	250 mm (10 in)
Diámetro total	261 mm (10.28 in)
Diámetro de fijación tornillos	246 mm (9.69 in)
Diámetro de corte en el Deflector	230 mm (9.06 in)
Profundidad	116.5 mm (4.59 in)
Espesor Canasta y Junta	17.1 mm (0.67 in)
Peso neto	**4.2 kg (9.3 lb)**
Caja de envío (Caja individual de cartón)	282 x 280 x 140 mm (11.0 x 11.0 x 5.5 in)
Peso envío	4.8 kg (10.6 lb)

REFERENCIA PIEZA – PART NUMBER (P/N)

Terminales tipo Push - Versión 8 Ohm	02504215

NOTAS:

(1) Prueba 2 horas de acuerdo a AES 2-1984 Rev. 2003
(2) La potencia máxima se define como 3dB mayor que la potencia nominal
(3) NBR (Caucho)
(4) Xmáx= [(altura bobinado – altura campo magnético)/2] + (altura campo magnético/3)
(5) Desplazamiento máximo antes de daño permanente

PARÁMETROS TÉCNICOS

Impedancia nominal	8 Ohm
Impedancia mínima	6 Ohm
Soporte potencia AES **(1)**	300 W
Soporte máximo de potencia (2)	**600 W**
Sensibilidad (1W/1m)	**91 dB**
Rango de frecuencia	40÷2500 Hz
Diámetro Bobina	**65 mm (2.56 in)**
Material del bobinado	Al
Material del soporte	Fibra de vidrio
Altura del bobinado	17.4 mm (0.69 in)
Altura del campo magnético	**8 mm (0.31 in)**
Densidad de flujo magnético	1.2 T
Imán	Anillo de Ferrita
Material Canasta	Aluminio
Demodulación	No
Suspensión del Diafragma **(3)**	Media onda
Volumen ocupado por el altavoz	1.4 dm^3 (0.049 ft^3)
Perfil del Centrador	1x ondas de altura variable

PARÁMETROS THIELE Y SMALL

Fs	40 Hz
Re	5.3 Ohm
Qes	0.4
Qms	5.2
Qts	0.37
Vas	44.3 dm^3 (1.57 ft^3)
Sd	344 cm^2 (53.32 in^2)
Xmax **(4)**	7.37 mm
Xdamage **(5)**	17.4 mm
Mms	59 g
Bl	14 N/A
Le	0.95 mH
Mmd	51.8 g
Cms	0.27 mm/N
Rms	2.9 kg/s
Eta Zero	0.69 %
EBP	100 Hz

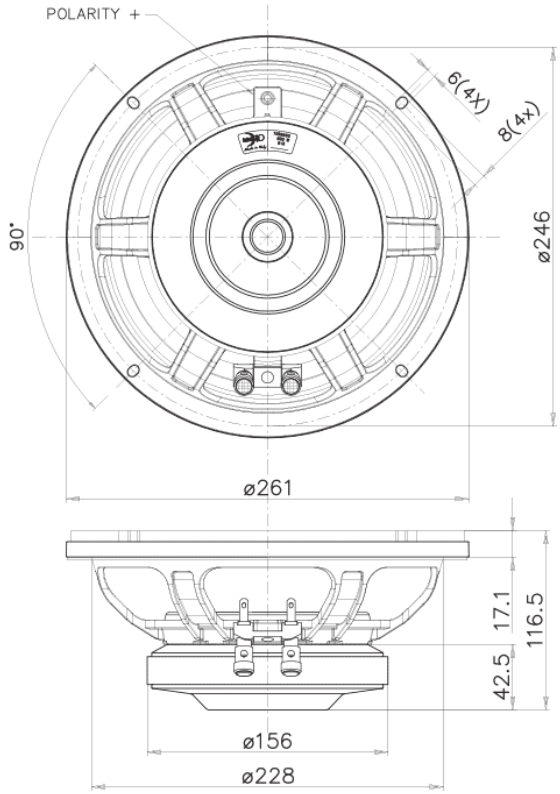

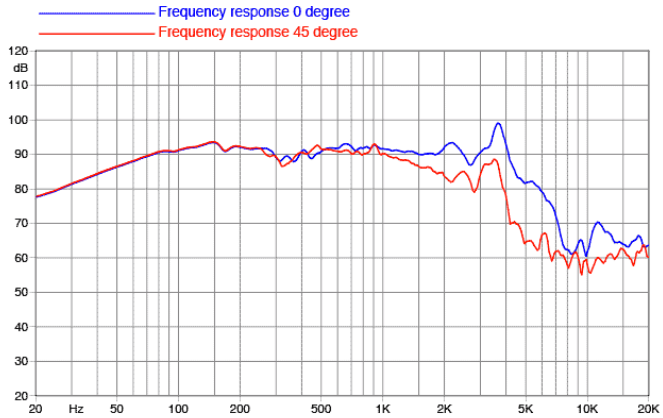

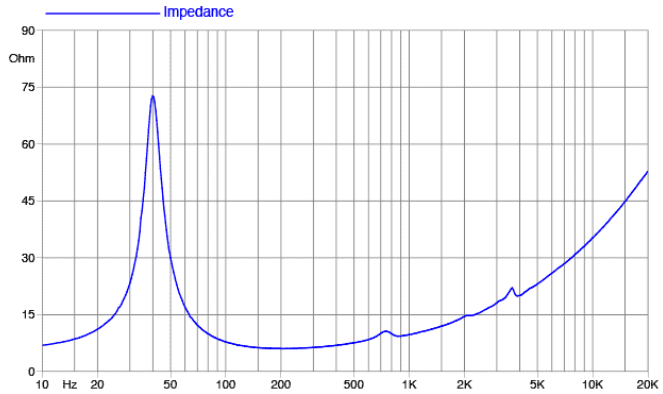

©Copyright 2025 **Faital S.p.A.** • Todos los derechos reservados.