PROFESSIONAL LOUDSPEAKERS

12PR330

12" - 300 W - 98 dB - 8 Ohm

ESPECIFICACIONES NOMINALES

Diámetro nominal	300 mm (12 in)
Diámetro total	316 mm (12.44 in)
Diámetro de fijación tornillos	298.5 mm (11.75 in)
Diámetro de corte en el Deflector	282 mm (11.10 in)
Profundidad	135 mm (5.31 in)
Espesor Canasta y Junta	12 mm (0.47 in)
Peso neto	**4.3 kg (9.5 lb)**
Caja de envío (Caja individual de cartón)	350 x 346 x 190 mm (13.8 x 13.6 x 7.5 in)
Peso envío	5 kg (11.0 lb)

REFERENCIA PIEZA – PART NUMBER (P/N)

Terminales tipo Push - Versión 8 Ohm	03004244

NOTAS:

(1) Prueba 2 horas de acuerdo a AES 2-1984 Rev. 2003

(2) La potencia máxima se define como 3dB mayor que la potencia nominal

(3) Polialgodón tratado

(4) Xmáx= [(altura bobinado – altura campo magnético)/2] + (altura campo magnético/3)

(5) Desplazamiento máximo antes de daño permanente

PARÁMETROS TÉCNICOS

Impedancia nominal	8 Ohm
Impedancia mínima	6.6 Ohm
Soporte potencia AES **(1)**	300 W
Soporte máximo de potencia (2)	**600 W**
Sensibilidad (1W/1m)	**98 dB**
Rango de frecuencia	50÷4000 Hz
Diámetro Bobina	**65 mm (2.56 in)**
Material del bobinado	Al
Material del soporte	Fibra de vidrio
Altura del bobinado	17.4 mm (0.69 in)
Altura del campo magnético	**8 mm (0.31 in)**
Densidad de flujo magnético	1.2 T
Imán	Anillo de Ferrita
Material Canasta	Aluminio
Demodulación	No
Suspensión del Diafragma **(3)**	M-Onda
Volumen ocupado por el altavoz	1.9 dm^3 (0.067 ft^3)
Perfil del Centrador	1x ondas de altura variable

PARÁMETROS THIELE Y SMALL

Fs	50 Hz
Re	5.3 Ohm
Qes	0.42
Qms	10.9
Qts	0.40
Vas	79.1 dm^3 (2.79 ft^3)
Sd	533 cm^2 (82.62 in^2)
Xmax **(4)**	7.37 mm
Xdamage **(5)**	15.25 mm
Mms	50.8 g
Bl	14.2 N/A
Le	0.76 mH
Mmd	36.9 g
Cms	0.20 mm/N
Rms	1.5 kg/s
Eta Zero	2.29 %
EBP	119 Hz

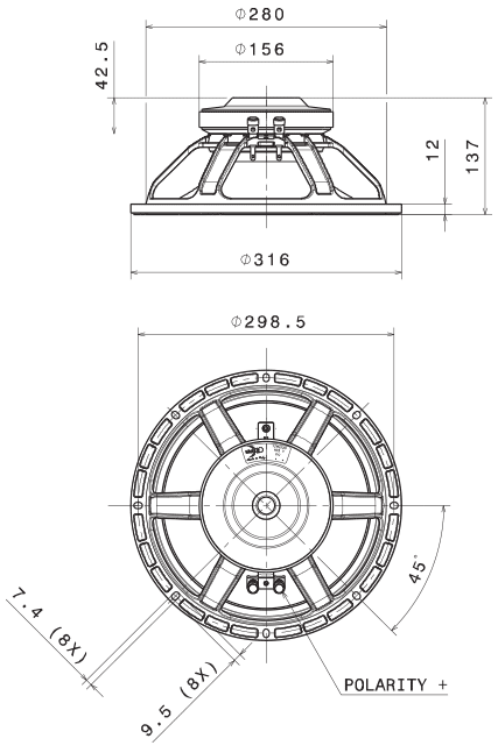

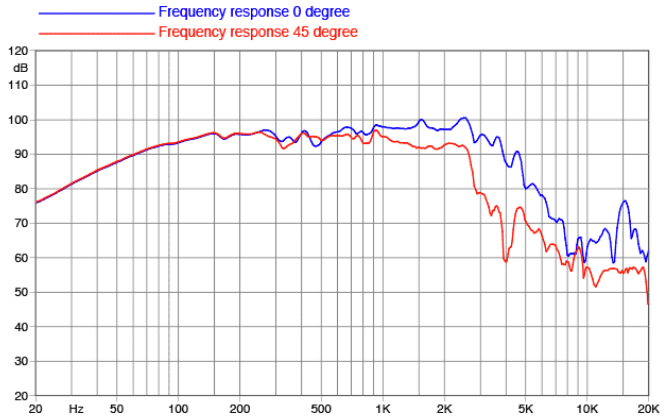

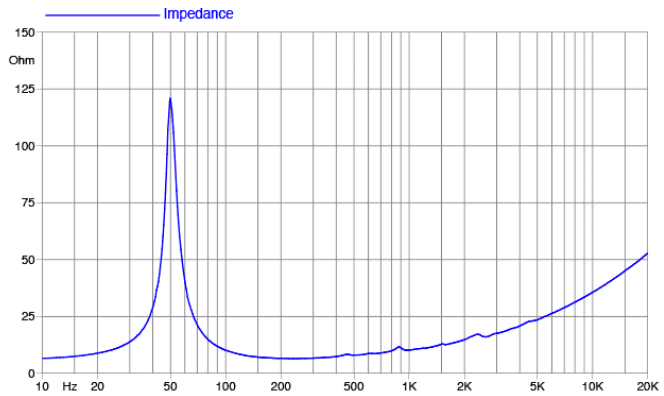

©Copyright 2025 **Faital S.p.A.** • Todos los derechos reservados.