PROFESSIONAL LOUDSPEAKERS

10PR330

10" - 300W - 95 dB - 16 Ohm

ESPECIFICACIONES NOMINALES

Diámetro nominal	250 mm (10 in)
Diámetro total	261 mm (10.28 in)
Diámetro de fijación tornillos	246 mm (9.69 in)
Diámetro de corte en el Deflector	230 mm (9.06 in)
Profundidad	111 mm (4.37 in)
Espesor Canasta y Junta	12 mm (0.47 in)
Peso neto	**4.1 kg (9.0 lb)**
Caja de envío (Caja individual de cartón)	282 x 280 x 140 mm (11.1 x 11.0 x 5.5 in)
Peso envío	4.7 kg (10.4 lb)

REFERENCIA PIEZA – PART NUMBER (P/N)

Terminales tipo Push - Versión 16 Ohm	02504302

NOTAS:

(1) Prueba 2 horas de acuerdo a AES 2-1984 Rev. 2003

(2) La potencia máxima se define como 3dB mayor que la potencia nominal

(3) Polialgodón tratado

(4) Xmáx= [(altura bobinado – altura campo magnético)/2] + (altura campo magnético/3)

(5) Desplazamiento máximo antes de daño permanente

PARÁMETROS TÉCNICOS

Impedancia nominal	16 Ohm
Impedancia mínima	13.4 Ohm
Soporte potencia AES **(1)**	300 W
Soporte máximo de potencia (2)	**600 W**
Sensibilidad (1W/1m)	**95 dB**
Rango de frecuencia	60÷3150 Hz
Diámetro Bobina	**65 mm (2.56 in)**
Material del bobinado	Al
Material del soporte	Fibra de vidrio
Altura del bobinado	17.2 mm (0.68 in)
Altura del campo magnético	**8 mm (0.31 in)**
Densidad de flujo magnético	1.2 T
Imán	Anillo de Ferrita
Material Canasta	Aluminio
Demodulación	No
Suspensión del Diafragma **(3)**	M-Onda
Volumen ocupado por el altavoz	1.3 dm^3 (0.046 ft^3)
Perfil del Centrador	1x ondas de altura variable

PARÁMETROS THIELE Y SMALL

Fs	60 Hz
Re	11.3 Ohm
Qes	0.4
Qms	3.6
Qts	0.36
Vas	32.9 dm^3 (1.16 ft^3)
Sd	348 cm^2 (53.89 in^2)
Xmax **(4)**	7.27 mm
Xdamage **(5)**	15.25 mm
Mms	36.1 g
Bl	19.5 N/A
Le	1.12 mH
Mmd	28.8 g
Cms	0.19 mm/N
Rms	3.8 kg/s
Eta Zero	1.70 %
EBP	150 Hz

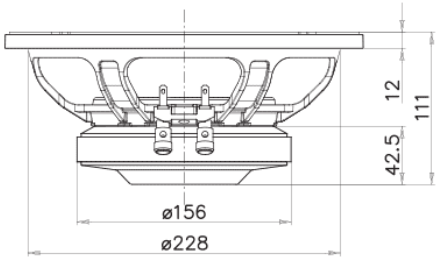

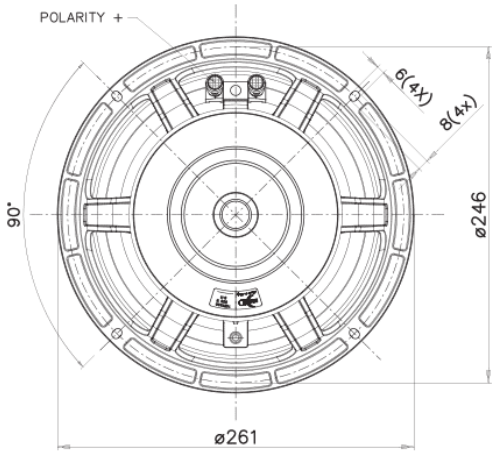

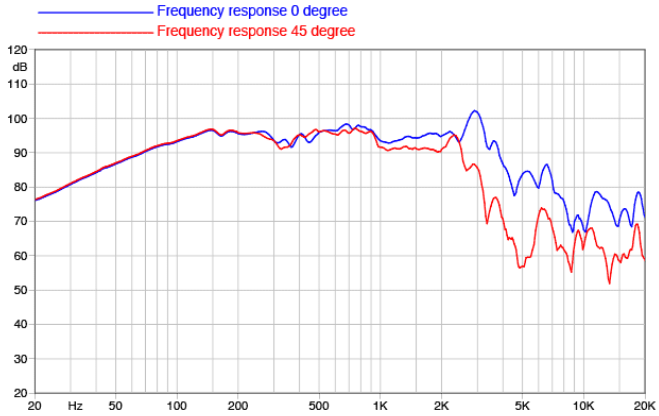

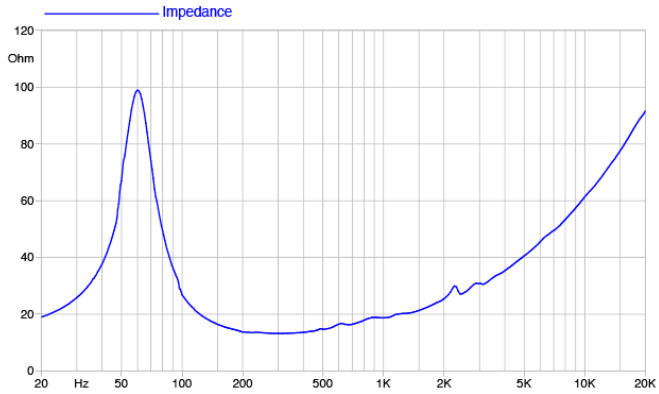

©Copyright 2025 **Faital S.p.A.** • Todos los derechos reservados.