8PR200
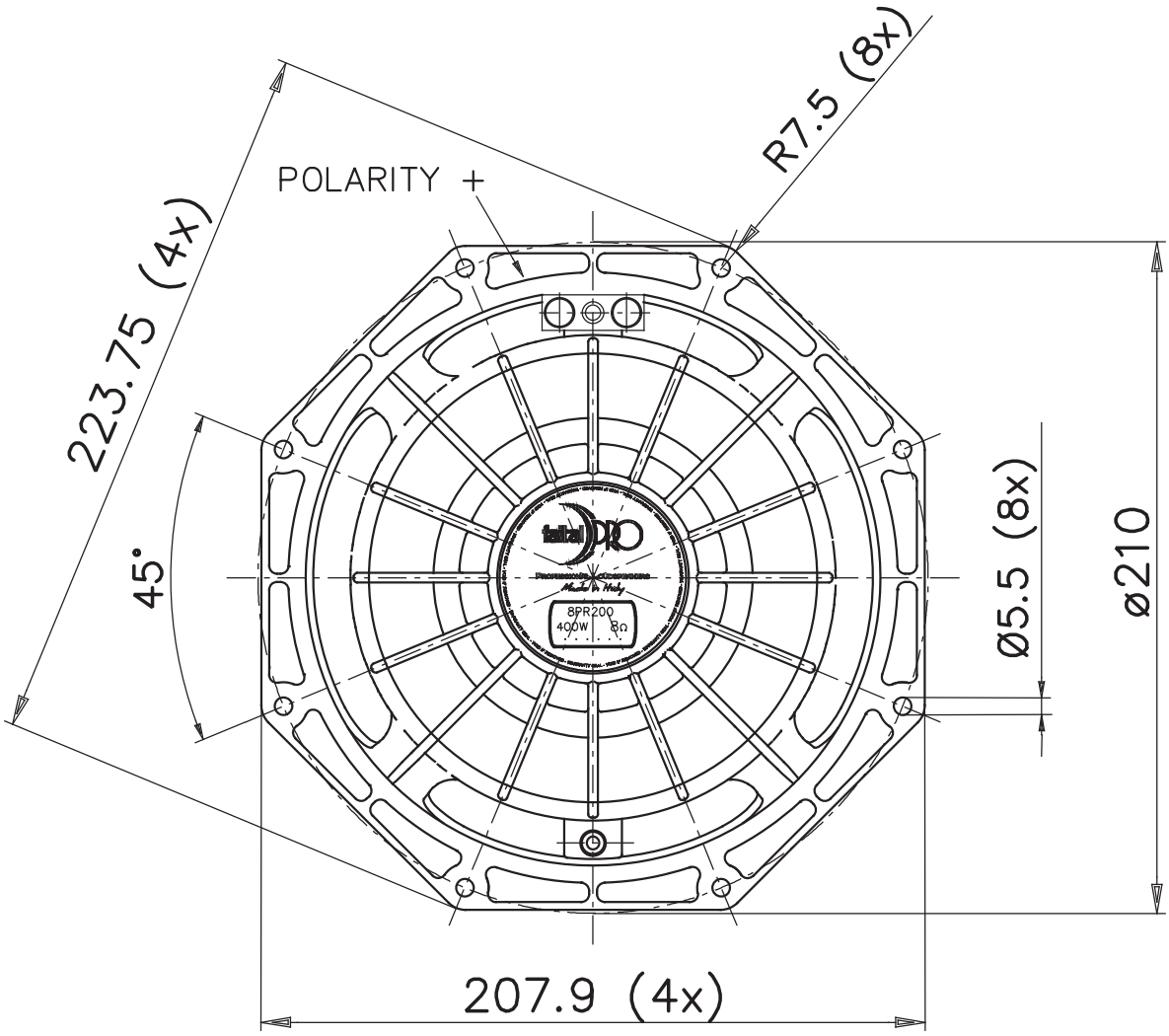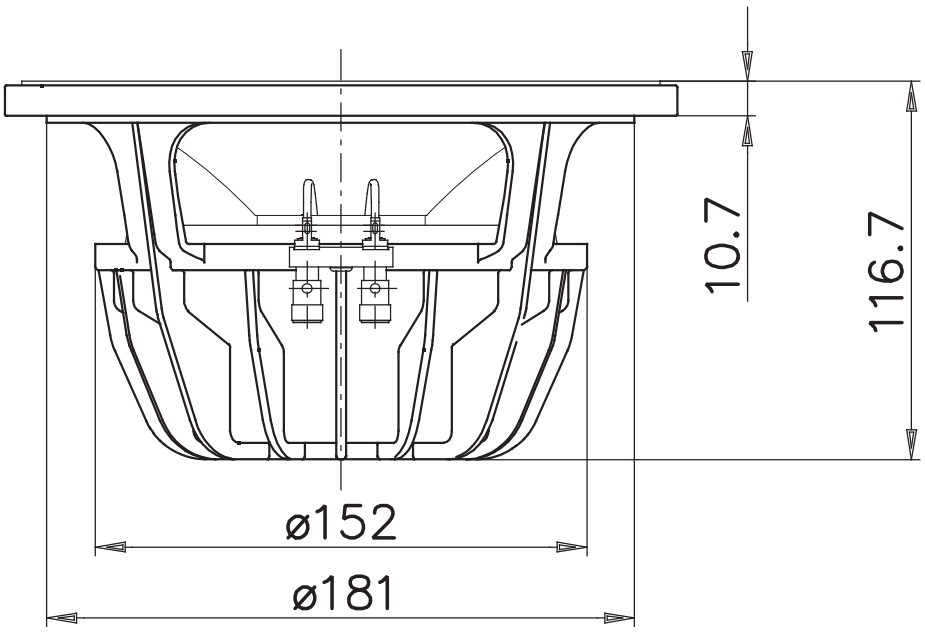
8” - 200 W - 95 dB - 8Ω