PROFESSIONAL LOUDSPEAKERS

8PR155

8" - 200 W - 97 dB - 8 Ohm

ESPECIFICACIONES NOMINALES

Diámetro nominal	200 mm (8 in)
Diámetro total	223.7/207.9 mm (8.81/8.18 in)
Diámetro de fijación tornillos	210 mm (8.27 in)
Diámetro de corte en el Deflector	183 mm (7.20 in)
Profundidad	98.5 mm (3.88 in)
Espesor Canasta y Junta	10.8 mm (0.43 in)
Peso neto	**4.3 kg (9.5 lb)**
Caja de envío (Caja individual de cartón)	235 x 235 x 155 mm (9.3 x 9.3 x 6.1 in)
Peso envío	4.6 kg (10.1 lb)

REFERENCIA PIEZA – PART NUMBER (P/N)

Terminales tipo Faston - Versión 8 Ohm	02004172

NOTAS:

(1) Prueba 2 horas de acuerdo a AES 2-1984 Rev. 2003

(2) La potencia máxima se define como 3dB mayor que la potencia nominal

(3) Polialgodón tratado

(4) Xmáx= [(altura bobinado – altura campo magnético)/2] + (altura campo magnético/3)

(5) Desplazamiento máximo antes de daño permanente

PARÁMETROS TÉCNICOS

Impedancia nominal	8 Ohm
Impedancia mínima	6.3 Ohm
Soporte potencia AES **(1)**	200 W
Soporte máximo de potencia (2)	**400 W**
Sensibilidad (1W/1m)	**97 dB**
Rango de frecuencia	80÷6300 Hz
Diámetro Bobina	**52 mm (2 in)**
Material del bobinado	Al
Material del soporte	Fibra de vidrio
Altura del bobinado	9.8 mm (0.39 in)
Altura del campo magnético	**8 mm (0.31 in)**
Densidad de flujo magnético	1.3 T
Imán	Anillo de Ferrita
Material Canasta	Aluminio
Demodulación	Anillo de Aluminio
Suspensión del Diafragma **(3)**	Triple onda
Volumen ocupado por el altavoz	1.06 dm^3 (0.037 ft^3)
Perfil del Centrador	1x ondas de altura variable

PARÁMETROS THIELE Y SMALL

Fs	85 Hz
Re	5.3 Ohm
Qes	0.39
Qms	8.8
Qts	0.37
Vas	9.4 dm^3 (0.33 ft^3)
Sd	217 cm^2 (33.67 in^2)
Xmax **(4)**	3.57 mm
Xdamage **(5)**	10.65 mm
Mms	24.5 g
Bl	13.4 N/A
Le	0.41 mH
Mmd	20.9 g
Cms	0.14 mm/N
Rms	1.5 kg/s
Eta Zero	1.45 %
EBP	218 Hz

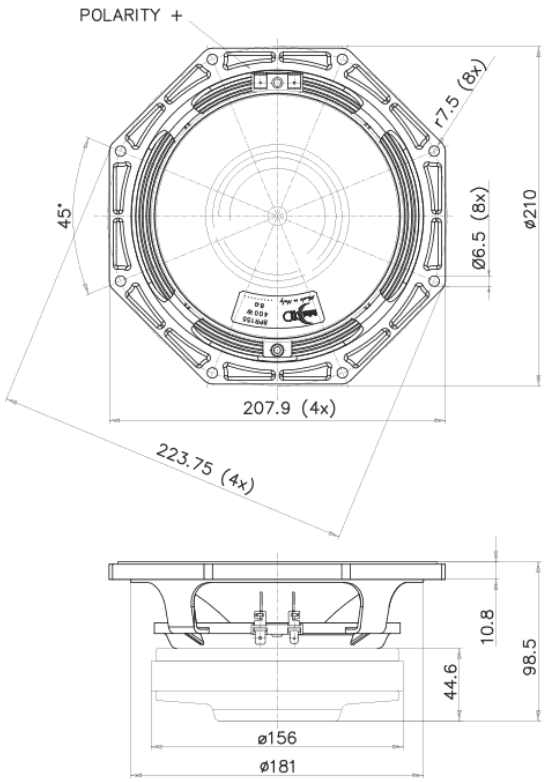

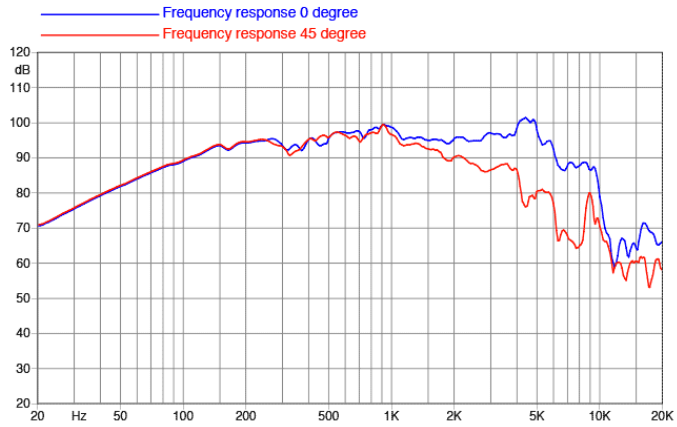

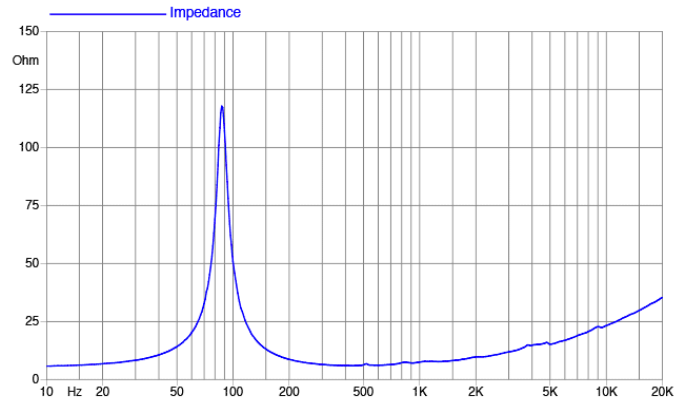

©Copyright 2025 **Faital S.p.A.** • Todos los derechos reservados.