PROFESSIONAL LOUDSPEAKERS

6PR110

6" - 150 W - 96 dB - 8 Ohm

ESPECIFICACIONES NOMINALES

Diámetro nominal	160 mm (6 in)
Diámetro total	186.5/162 mm (7.34/6.37 in)
Diámetro de fijación tornillos	172 mm (6.77 in)
Diámetro de corte en el Deflector	147 mm (5.79 in)
Profundidad	80 mm (3.15 in)
Espesor Canasta y Junta	9.5 mm (0.37 in)
Peso neto	**2.2 kg (4.9 lb)**
Caja de envío (Caja individual de cartón)	190 x 185 x 103 mm (7.5 x 7.3 x 4.1 in)
Peso envío	2.4 kg (5.3 lb)

REFERENCIA PIEZA – PART NUMBER (P/N)

Terminales tipo Faston - Versión 8 Ohm	01604091

NOTAS:

(1) Prueba 2 horas de acuerdo a AES 2-1984 Rev. 2003

(2) La potencia máxima se define como 3dB mayor que la potencia nominal

(3) Polialgodón tratado

(4) Xmáx= [(altura bobinado – altura campo magnético)/2] + (altura campo magnético/3)

(5) Desplazamiento máximo antes de daño permanente

PARÁMETROS TÉCNICOS

Impedancia nominal	8 Ohm
Impedancia mínima	7 Ohm
Soporte potencia AES **(1)**	150 W
Soporte máximo de potencia (2)	**300 W**
Sensibilidad (1W/1m)	**96 dB**
Rango de frecuencia	100÷6000 Hz
Diámetro Bobina	**37 mm (1.46 in)**
Material del bobinado	Al
Material del soporte	Kapton
Altura del bobinado	7.5 mm (0.30 in)
Altura del campo magnético	**6 mm (0.24 in)**
Densidad de flujo magnético	1.35 T
Imán	Anillo de Ferrita
Material Canasta	Aluminio
Demodulación	No
Suspensión del Diafragma **(3)**	Media onda
Volumen ocupado por el altavoz	0.7 dm^3 (0.025 ft^3)
Perfil del Centrador	1x ondas de altura constante

PARÁMETROS THIELE Y SMALL

Fs	100 Hz
Re	6 Ohm
Qes	0.60
Qms	4.2
Qts	0.53
Vas	5.6 dm^3 (0.20 ft^3)
Sd	137 cm^2 (21.28 in^2)
Xmax **(4)**	2.75 mm
Xdamage **(5)**	11.6 mm
Mms	12.0 g
Bl	8.5 N/A
Le	0.22 mH
Mmd	10.2 g
Cms	0.20 mm/N
Rms	1.8 kg/s
Eta Zero	0.86 %
EBP	167 Hz

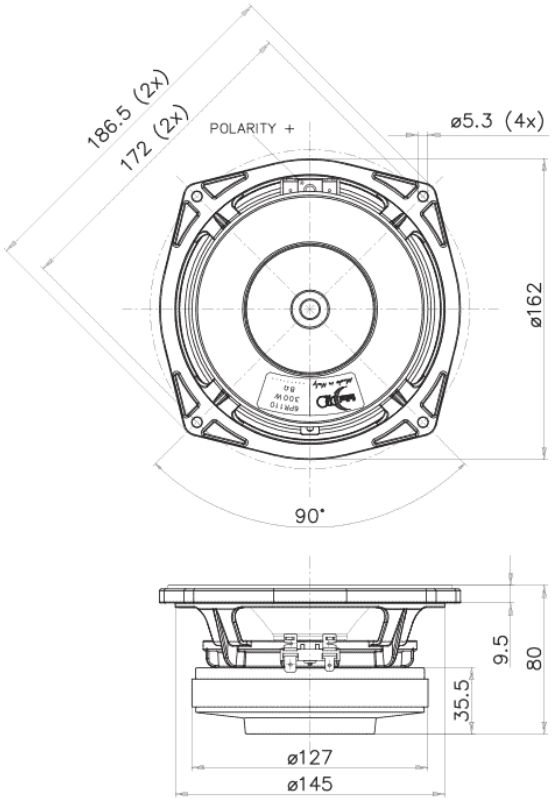

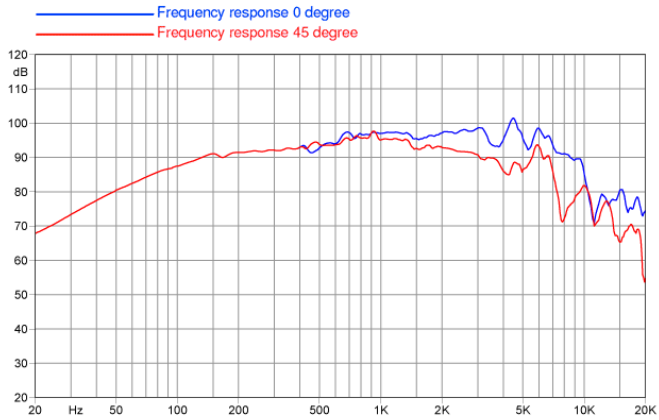

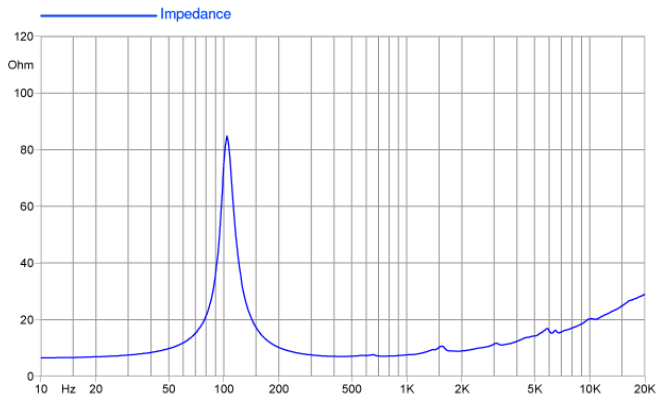

©Copyright 2025 **Faital S.p.A.** • Todos los derechos reservados.