WG141
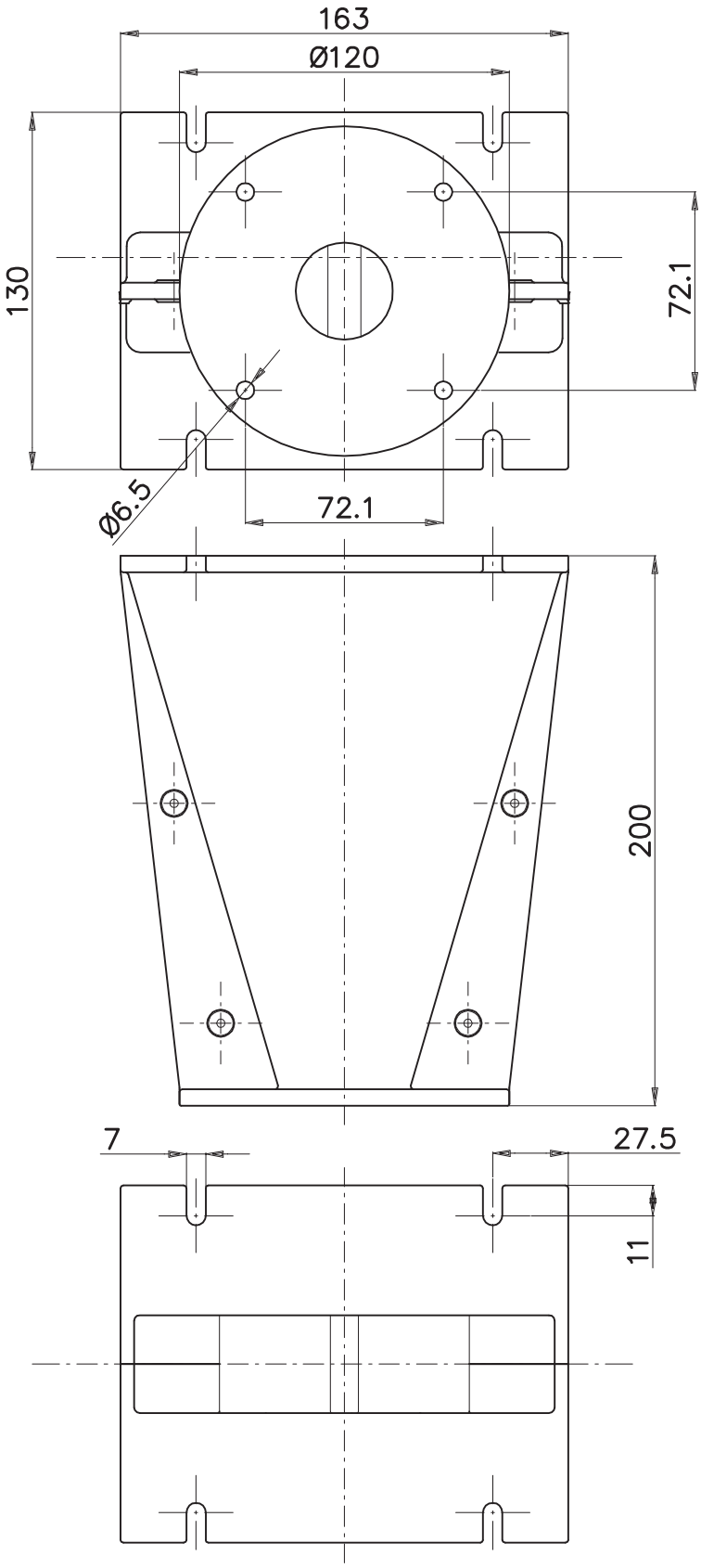
1.4” - Wave Guide