18HP1010
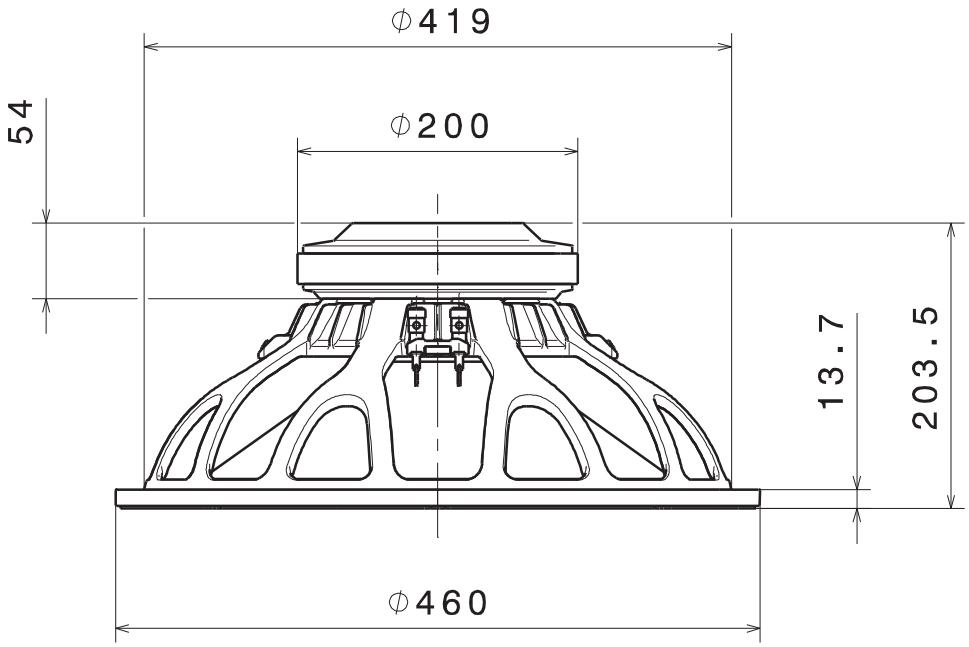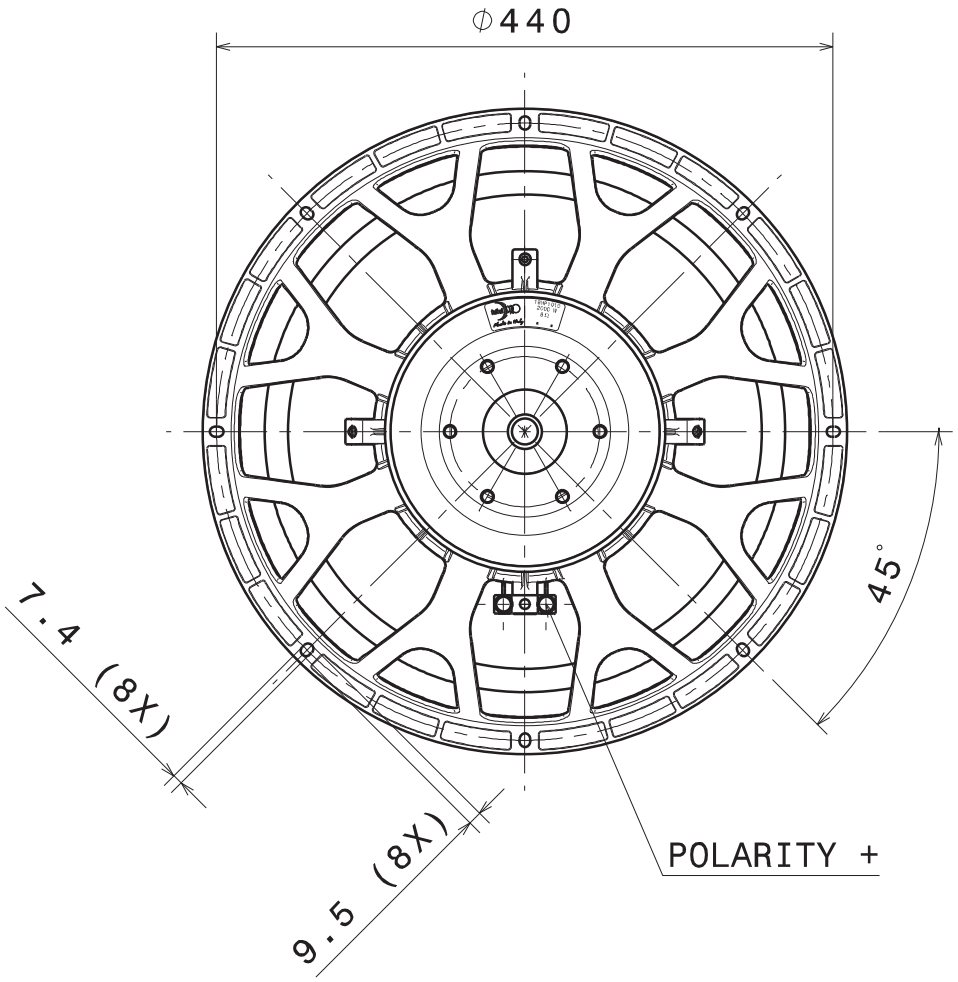
18” - 1000 W - 98 dB - 8Ω