LTH102
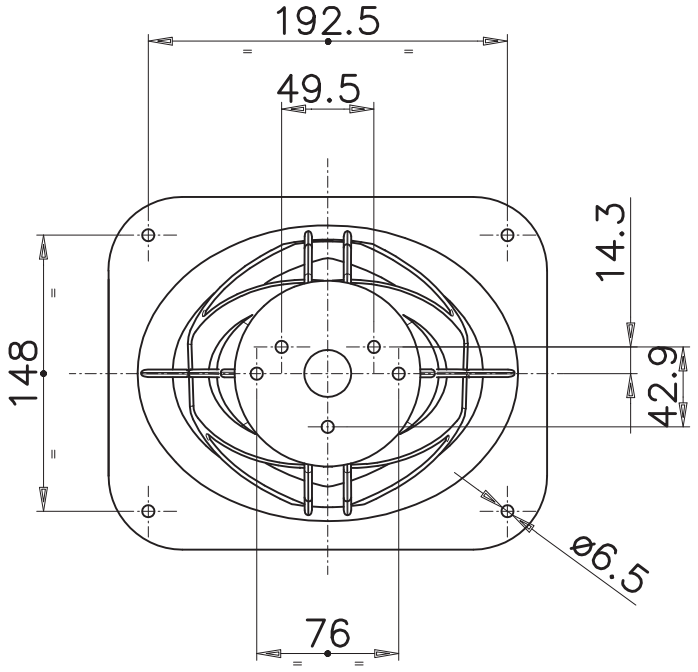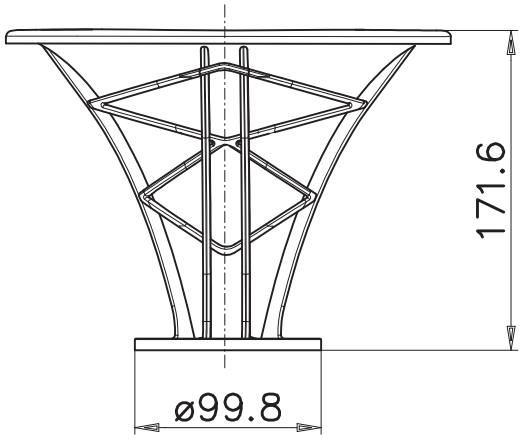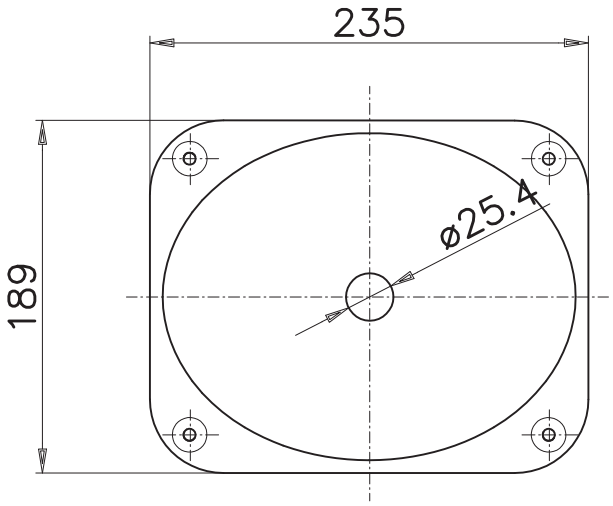
1” - Tractrix