STH100
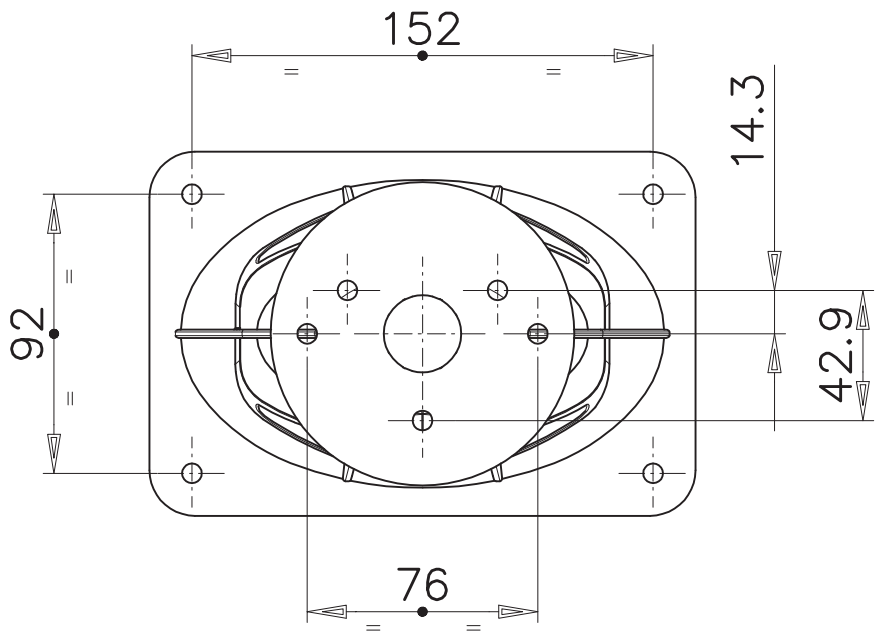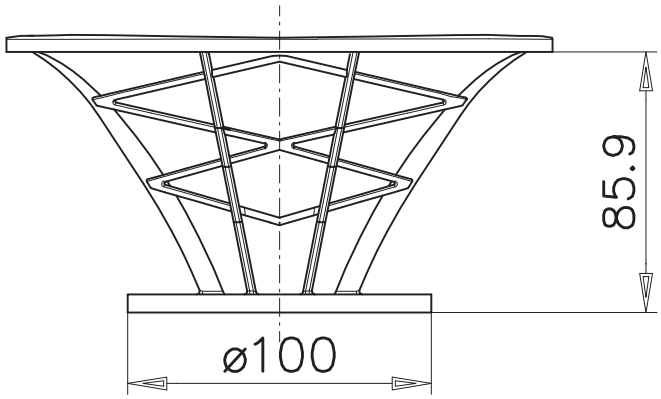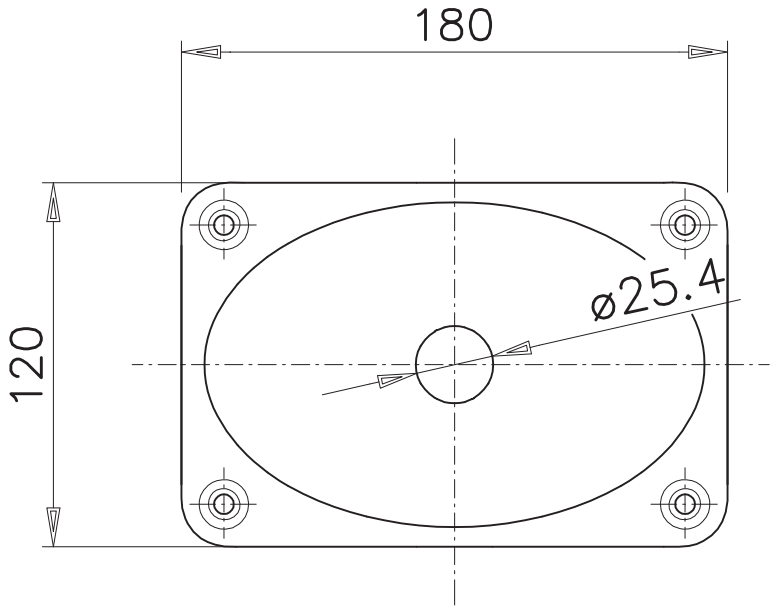
1” - Tractrix