faital PRO PROFESSIONAL LOUDSPEAKERS

18XL1500

18" - 1500 W - 98 dB - 8 Ohm

标称规格

公称直径	460 mm (18 in)
整体直径	460 mm (18.11 in)
螺孔安装直径	440 mm (17.32 in)
音箱开孔直径	422 mm (16.61 in)
深度	231 mm (9.09 in)
底盆厚度	14 mm (0.55 in)
净重	**10.5 kg (23.1 lb)**
包装 (纸盒独立包装)	536 x 536 x 310 mm (21.1 x 21.1 x 12.2 in)
装运重量	12 kg (26.4 lb)

注:

以下专利正在申请中

[AI] 使用解调环降低总谐波失真

(1) 根据 AES 2-1984 Rev. 2003 进行的2小时测试报告

(2) 比额定功率高出3dB的最大功率

(3) 线性冲程=［(绕线深度 － 磁隙深度)/2］+（磁隙深度/3）

(4) 永久损坏前的最大冲程

技术参数

额定阻抗	8 Ohm
最小阻抗	7.4 Ohm
AES额定功率 **(1)**	1500 W
最大功率 (2)	**3000 W**
灵敏度(1W/1m)	**98 dB**
频率范围	30÷1500 Hz
音圈直径	**100 mm (4 in)**
音圈线材	铜
口径材料	玻璃纤维
音圈深度	31 mm (1.22 in)
磁体缝隙深度	**15.5 mm (0.61 in)**
磁通密度	1.1 T

各种梯勒小参数

Fs - 谐振点效率	31 Hz
Re - 直流阻抗	5.4 Ohm
Qes - 扬声器的电品质因数值	0.33
Qms - 扬声器的机械品质因数值.	7.40
Qts - 扬声器的总品质因数值.	0.31
Vas - 喇叭的有效容积	205 dm^3 (7.24 ft^3)
Sd - 振动面积	1174 cm^2 (182 in^2)
Xmax - 最大位移 **(3)**	12.90 mm
Xdamage - 振幅峰值 **(4)**	28 mm
Mms - 振动质量	236 g
Bl - 磁力	28.1 N/A
Le - 单元电感值	1.45 mH
Mmd - 有效质量	213 g
Cms - 力顺	0.1 mm/N
Rms - 机械力阻	6.5 kg/s
Eta Zero	2 %

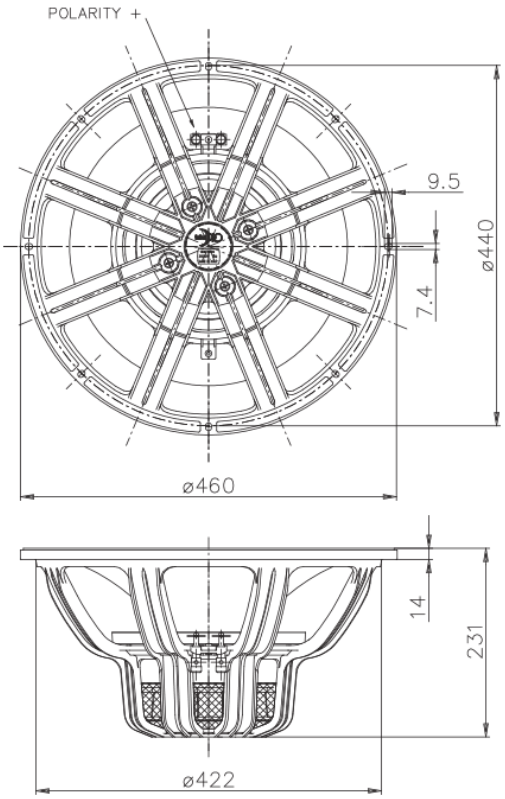

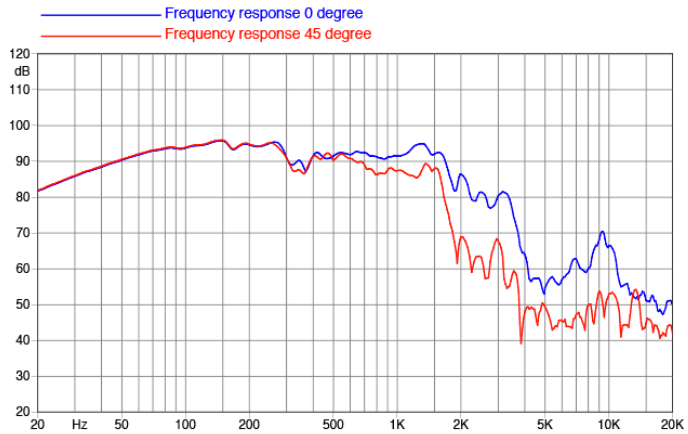

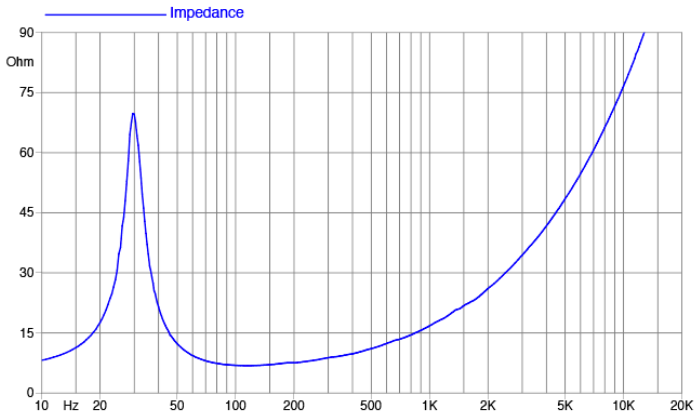

©Copyright 2026 **Faital S.p.A.** • 所有权利全部保留