faital PRO PROFESSIONAL LOUDSPEAKERS

W8N8-200

8" - 200 W - 92dB - 8 Ohm

标称规格

公称直径	200 mm (8 in)
整体直径	223.75/207.9 mm (8.81/8.18 in)
螺孔安装直径	210 mm (8.27 in)
音箱开孔直径	183 mm (7.20 in)
深度	116.7 mm (4.59 in)
底盆厚度	10.7 mm (0.42 in)
净重	**1.8 kg (4.0 lb)**
包装 (纸盒独立包装)	235 x 235 x 155 mm (9.3 x 9.3 x 6.1 in)
装运重量	2.6 kg (5.7 lb)

注:

(1) 根据 AES 2-1984 Rev. 2003 进行的2小时测试报告

(2) 比额定功率高出3dB的最大功率

(3) 涤棉使用

(4) 线性冲程=［(绕线深度 － 磁隙深度)/2］+（磁隙深度/3）

(5) 永久损坏前的最大冲程

技术参数

额定阻抗	8 Ohm
最小阻抗	5.9 Ohm
AES额定功率 **(1)**	200 W
最大功率 (2)	**400 W**
灵敏度(1W/1m)	**92 dB**
频率范围	80÷5000 Hz
音圈直径	**52 mm (2 in)**
音圈线材	铝
口径材料	玻璃纤维
音圈深度	19.3 mm (0.76 in)
磁体缝隙深度	**7 mm (0.27 in)**
磁通密度	1.05 T
磁体	钕磁金属部件
盆架材质	铝
解调	无
纸盆折环 **(3)**	三折环
单元充气净容量	1 dm^3 (0.035 ft^3)
单元弹波	1x 可变高波

各种梯勒小参数

Fs - 谐振点效率	74 Hz
Re - 直流阻抗	5.1 Ohm
Qes - 扬声器的电品质因数值	0.69
Qms - 扬声器的机械品质因数值.	5.3
Qts - 扬声器的总品质因数值.	0.61
Vas - 喇叭的有效容积	9 dm^3 (0.32 ft^3)
Sd - 振动面积	177 cm^2 (27.44 in^2)
Xmax - 最大位移 **(4)**	8.48 mm
Xdamage - 振幅峰值 **(5)**	12.9 mm
Mms - 振动质量	23.0 g
Bl - 磁力	8.9 N/A
Le - 单元电感值	0.6 mH
Mmd - 有效质量	21.6 g
Cms - 力顺	0.20 mm/N
Rms - 机械力阻	2 kg/s
Eta Zero	0.50 %
EBP - 效率带宽积	107 Hz

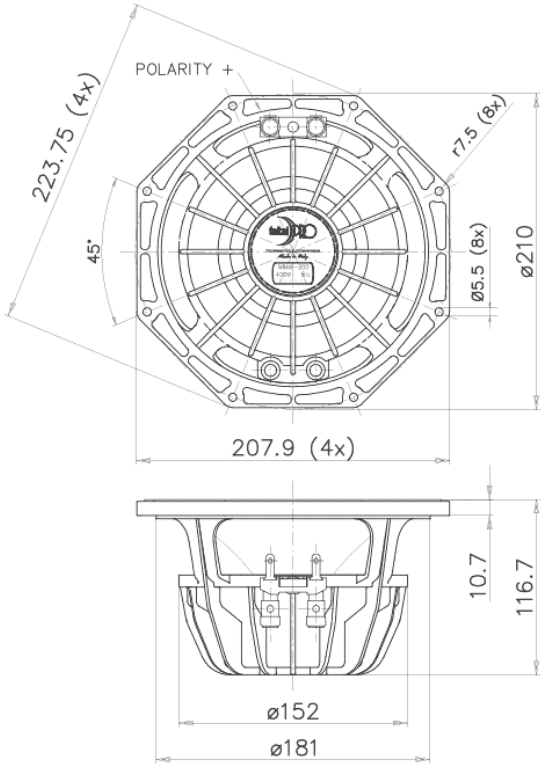

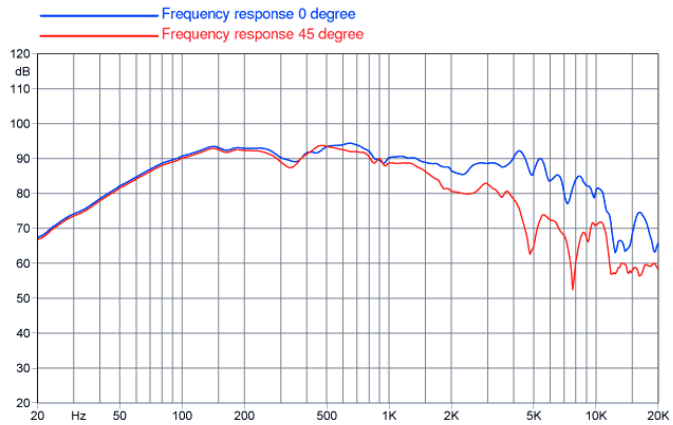

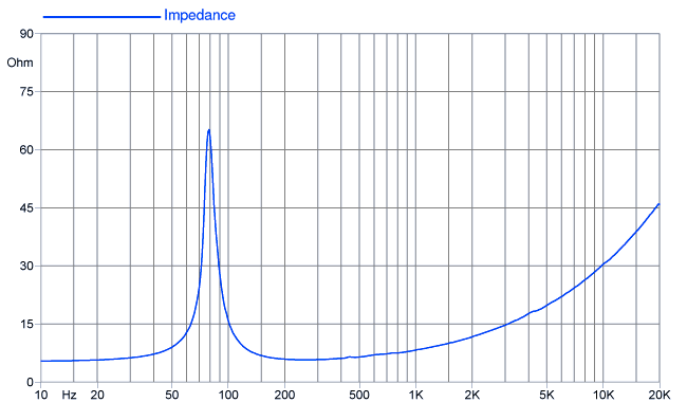

©Copyright 2025 **Faital S.p.A.** • 所有权利全部保留