faital PRO PROFESSIONAL LOUDSPEAKERS

M6N8-150

6" - 150 W - 94 dB - 8 Ohm

标称规格

公称直径	160 mm (6 in)
整体直径	186.5/162 mm (7.34/6.37 in)
螺孔安装直径	172 mm (6.77 in)
音箱开孔直径	145 mm (5.7 in)
深度	87.2 mm (3.43 in)
底盆厚度	7.5 mm (0.29 in)
净重	**1.4 kg (3.08 lb)**
包装 (纸盒独立包装)	195 x 195 x 141 mm (7.7 x 7.7 x 5.6 in)
装运重量	1.6 kg (3.52 lb)

注:

(1) 根据 AES 2-1984 Rev. 2003 进行的2小时测试报告

(2) 比额定功率高出3dB的最大功率

(3) 线性冲程=［(绕线深度 － 磁隙深度)/2］+（磁隙深度/3）

(4) 永久损坏前的最大冲程

技术参数

额定阻抗	8 Ohm
最小阻抗	6.2 Ohm
AES额定功率 **(1)**	150 W
最大功率 (2)	**300 W**
灵敏度(1W/1m)	**94 dB**
频率范围	100÷5000 Hz
音圈直径	**52 mm (2 in)**
音圈线材	铝
口径材料	玻璃纤维
音圈深度	9.8 mm (0.38 in)
磁体缝隙深度	**6 mm (0.24 in)**
磁通密度	1.35 T

各种梯勒小参数

Fs - 谐振点效率	100 Hz
Re - 直流阻抗	5.3 Ohm
Qes - 扬声器的电品质因数值	0.34
Qms - 扬声器的机械品质因数值.	5.8
Qts - 扬声器的总品质因数值.	0.32
Vas - 喇叭的有效容积	3.89 dm^3 (0.137 ft^3)
Sd - 振动面积	114 cm^2 (17.67 in^2)
Xmax - 最大位移 **(3)**	3.90 mm
Xdamage - 振幅峰值 **(4)**	11.6 mm
Mms - 振动质量	12 g
Bl - 磁力	10.8 N/A
Le - 单元电感值	0.25 mH
Mmd - 有效质量	11.2 g
Cms - 力顺	0.21 mm/N
Rms - 机械力阻	1.45 kg/s
Eta Zero	1.1 %

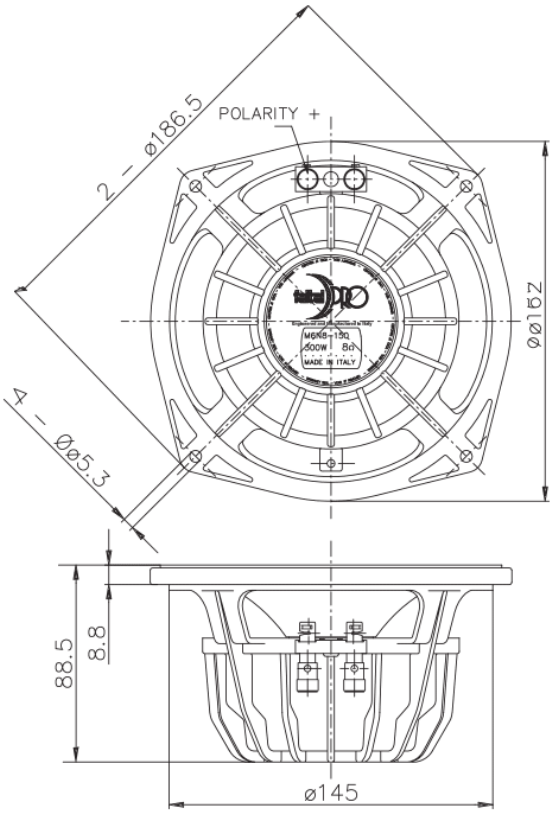

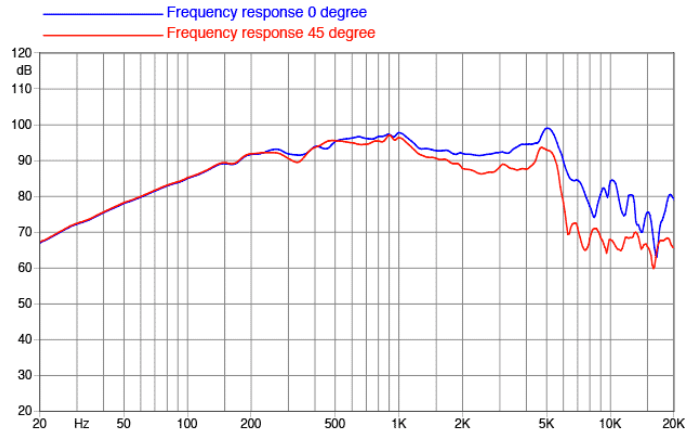

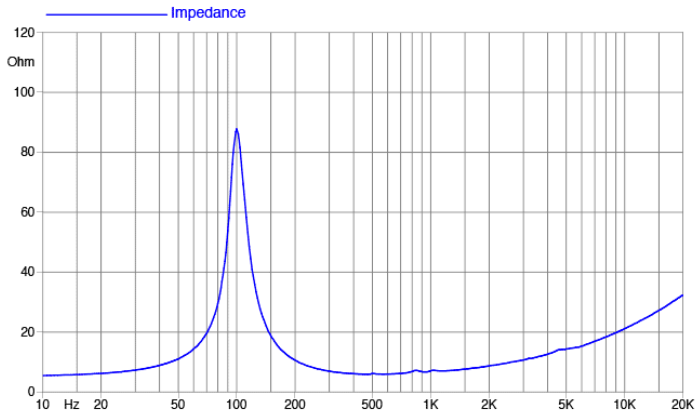

©Copyright 2025 **Faital S.p.A.** • 所有权利全部保留