PROFESSIONAL LOUDSPEAKERS

2FE24

2.5" - 20 W - 85 dB - 4 Ohm

标称规格

公称直径	66 mm (2.5 in)
整体直径	88/68 mm (3.46/2.68 in)
螺孔安装直径	75 mm (2.95 in)
音箱开孔直径	60.5 mm (2.38 in)
深度	32.5 mm (1.28 in)
底盆厚度	6 mm (0.24 in)
净重	**122 g (0.3 lb)**
包装 (纸盒独立包装 – 36部件)	285 x 285 x 255 mm (11.2 x 11.2 x 10 in)
装运重量(36部件)	5.8 kg (12.8 lb)

零件序列 (P/N)

簧片端子 - 4 Ohm 阻抗版本	00664372

注:

(1) 根据 AES 2-1984 Rev. 2003 进行的2小时测试报告
(2) 比额定功率高出3dB的最大功率
(3) EPDM 合成橡胶丁腈乳胶)
(4) 线性冲程=[(绕线深度 – 磁隙深度)/2] + (磁隙深度/3)
(5) 永久损坏前的最大冲程

技术参数

额定阻抗	4 Ohm
最小阻抗	4.2 Ohm
AES额定功率 **(1)**	20 W
最大功率 (2)	**40 W**
灵敏度(1W/1m)	**85 dB**
频率范围	170÷20000 Hz
音圈直径	**19 mm (0.75 in)**
音圈线材	铝
口径材料	聚酰亚胺薄膜
音圈深度	4.8 mm (0.19 in)
磁体缝隙深度	**3 mm (0.12 in)**
磁通密度	1.3 T
磁体	钕磁环
盆架材质	聚碳酸酯
解调	无
纸盆折环 **(3)**	半圈折环
单元充气净容量	0.030 dm^3 (0.001 ft^3)
单元弹波	1x 恒定高波

各种梯勒小参数

Fs - 谐振点效率	170 Hz
Re - 直流阻抗	3.9 Ohm
Qes - 扬声器的电品质因数值	0.85
Qms - 扬声器的机械品质因数值.	3.6
Qts - 扬声器的总品质因数值.	0.69
Vas - 喇叭的有效容积	0.2 dm^3 (0.01 ft^3)
Sd - 振动面积	20.1 cm^2 (3.12 in^2)
Xmax - 最大位移 **(4)**	1.90 mm
Xdamage - 振幅峰值 **(5)**	5.1 mm
Mms - 振动质量	2.0 g
Bl - 磁力	3.2 N/A
Le - 单元电感值	0.1 mH
Mmd - 有效质量	1.9 g
Cms - 力顺	0.44 mm/N
Rms - 机械力阻	0.6 kg/s
Eta Zero	0.14 %
EBP - 效率带宽积	200 Hz

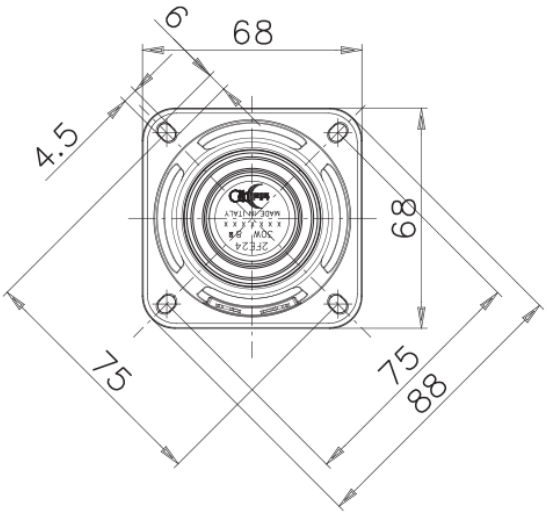

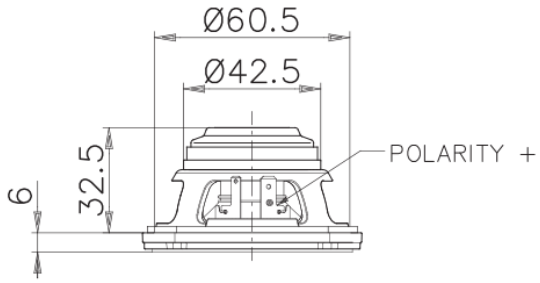

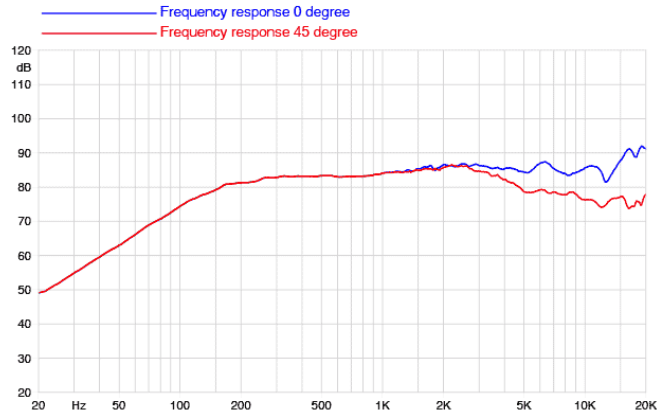

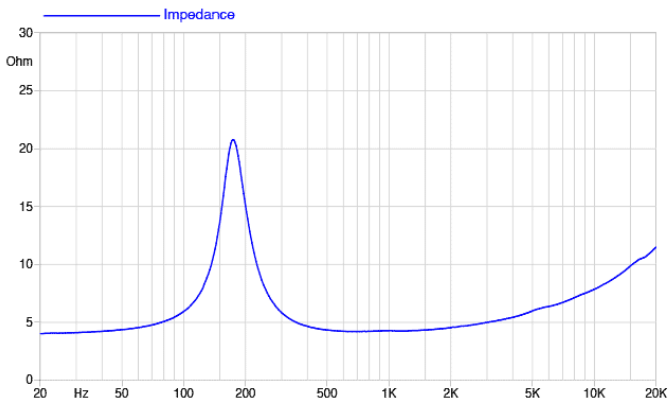

©Copyright 2025 **Faital S.p.A.** • 所有权利全部保留.