PROFESSIONAL LOUDSPEAKERS

12FE300

12" - 250 W - 95 dB - 4 Ohm

标称规格

公称直径	300 mm (12 in)
整体直径	311 mm (12.24 in)
螺孔安装直径	294 mm (11.57 in)
音箱开孔直径	284 mm (11.18 in)
深度	133 mm (5.24 in)
底盆厚度	8 mm (0.31 in)
净重	**3.5 kg (7.7 lb)**
包装 (纸盒独立包装)	350 x 346 x 190 mm (13.7 x 13.6 x 7.48 in)
装运重量	4.3 kg (9.5 lb)

零件序列 (P/N)

簧片端子 - 4 Ohm 阻抗版本	03004358

注:

(1) 根据 AES 2-1984 Rev. 2003 进行的2小时测试报告
(2) 比额定功率高出3dB的最大功率
(3) 涤棉使用
(4) 线性冲程=［(绕线深度 － 磁隙深度)/2］+（磁隙深度/3）
(5) 永久损坏前的最大冲程

技术参数

额定阻抗	4 Ohm
最小阻抗	3.6 Ohm
AES额定功率 **(1)**	250 W
最大功率 (2)	**500 W**
灵敏度(1W/1m)	**95 dB**
频率范围	50÷4000 Hz
音圈直径	**52 mm (2.05 in)**
音圈线材	铜
口径材料	玻璃纤维
音圈深度	13.6 mm (0.54 in)
磁体缝隙深度	**8 mm (0.31 in)**
磁通密度	1.1 T
磁体	铁磁环
盆架材质	钢
解调	无
纸盆折环 **(3)**	三折环
单元充气净容量	2 dm^3 (0.071 ft^3)
单元弹波	1x 可变高波

各种梯勒小参数

Fs - 谐振点效率	47 Hz
Re - 直流阻抗	3.1 Ohm
Qes - 扬声器的电品质因数值	0.45
Qms - 扬声器的机械品质因数值.	13.2
Qts - 扬声器的总品质因数值.	0.44
Vas - 喇叭的有效容积	81.4 dm^3 (2.87 ft^3)
Sd - 振动面积	543 cm^2 (84.17 in^2)
Xmax - 最大位移 **(4)**	5.47 mm
Xdamage - 振幅峰值 **(5)**	16.7 mm
Mms - 振动质量	58.0 g
Bl - 磁力	10.9 N/A
Le - 单元电感值	0.55 mH
Mmd - 有效质量	43.7 g
Cms - 力顺	0.20 mm/N
Rms - 机械力阻	1.3 kg/s
Eta Zero	1.83 %
EBP - 效率带宽积	104 Hz

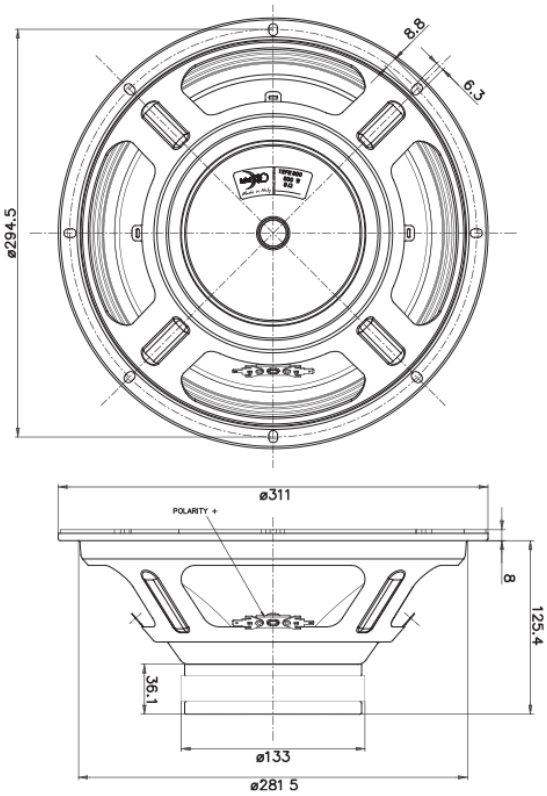

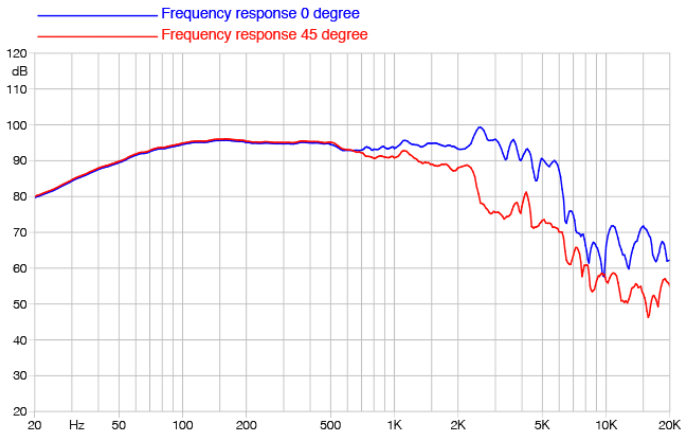

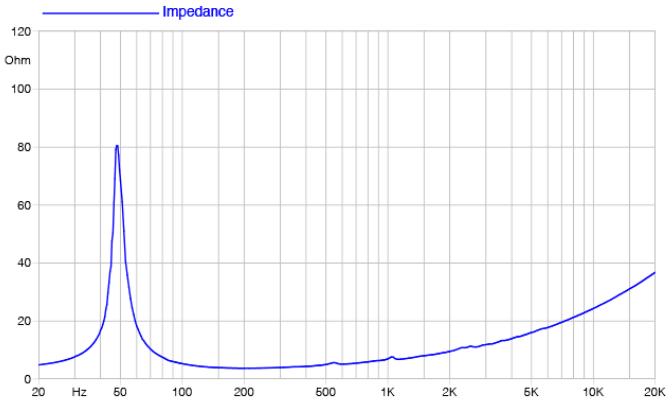

©Copyright 2025 **Faital S.p.A.** • 所有权利全部保留.